TORNADO Ver.A
パーツ展開図

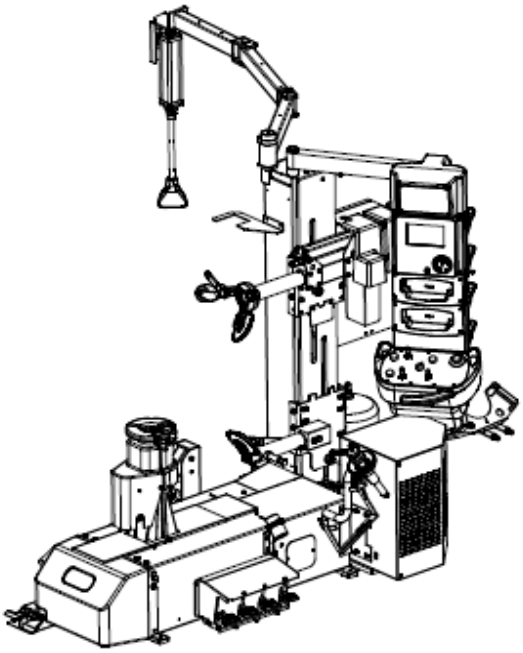

Code: 4-119241C

Production date: 04 / 2018

MONDOLFO FERRO
AUTOMOTIVE SERVICE EQUIPMENT

info@mondolfoferro.it - www.mondolfoferro.it

TORNADO 全体図

TAV. No　ハイパーリンク設定

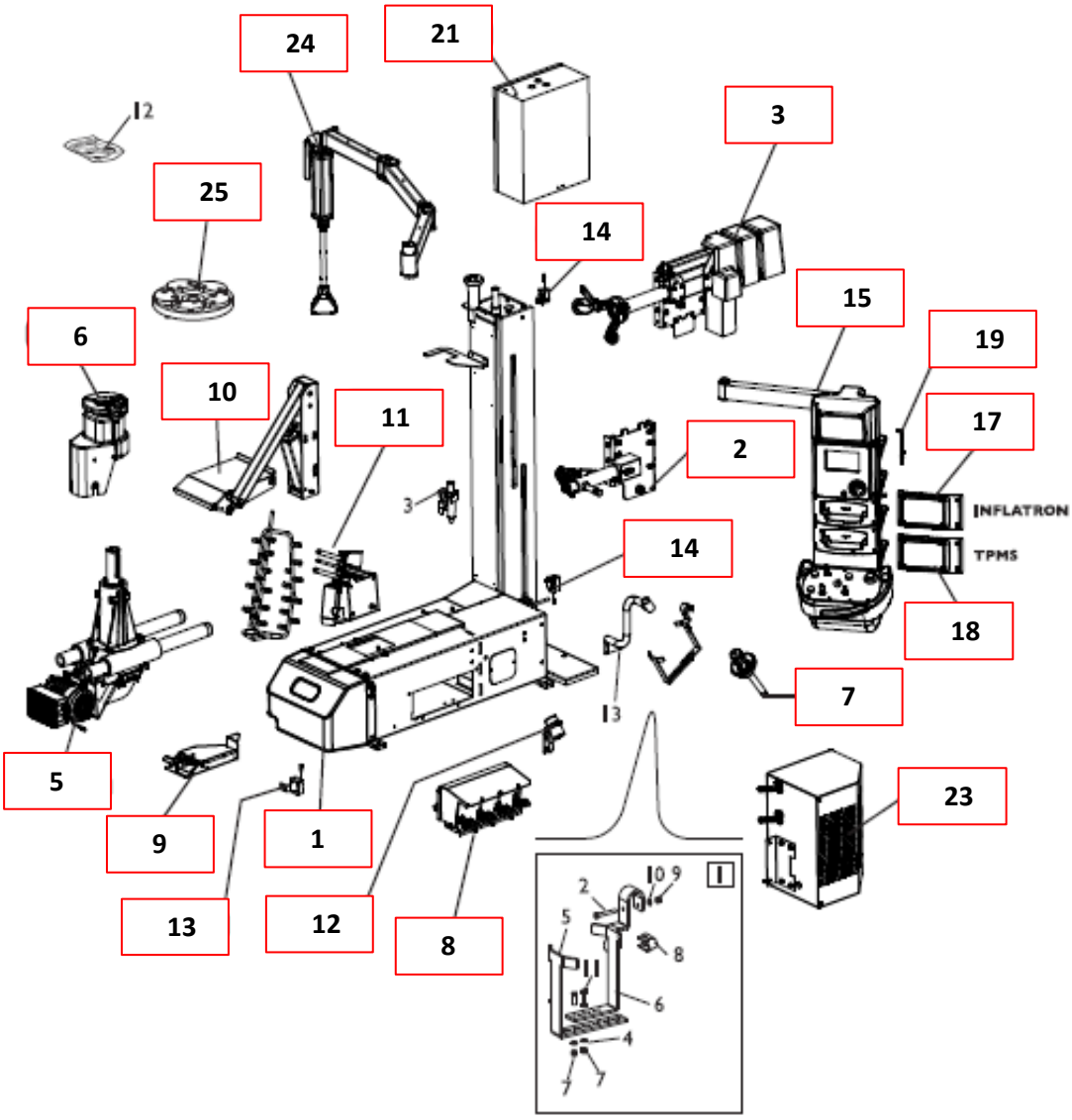

ﾀｲﾔﾁｪﾝｼﾞｬｰTORNADO Ver.A Parts List & Price List
TAV.全体図

REF	CODE	DESCRIPTION	ﾊﾟｰﾂ名	標準価格
01	5-101236	GREASER SUPPORT	タイヤクリームホルダーセット	
02	2-02802	HEXAGON HEAD SCREW M8x50	六角ボルトM8x50	520
03	4-111320	FILTER ASSEMBLY	フィルターアッセンブリー	117,400
04	2-00211	WASHER D.6	ワッシャ D.6	
05	4-103832	BRACKET	ブラケット	
06	4-103831	GREASER HOLDER	タイヤクリームホルダー	
07	2-01257	AUTOLOCKING HEAXAGON NUT M6	ロックナットM6	
08	4-102642	GREASER SUPPORT ADAPTOR	タイヤクリームホルダーアダプター	
09	2-01020	AUTOLOCKING HEAXAGON NUT M8	ロックナットM8	640
10	2-00212	WASHER D.8.4x16x1.6	ワッシャ D.8.4x16x1.6	640
11	2-02339	HEXAGON HEAD SCREW M6x20	六角ボルトM6x20	
12	5-121391	LABEL KIT AQUILA TORNADO	ラベルキット	
13	4-108482	HANDLE SIPPORT	ハンドルサポート	

TAV.1

GRUPPO COVER E CILINDRI
COVER AND CYLINDER GROUP

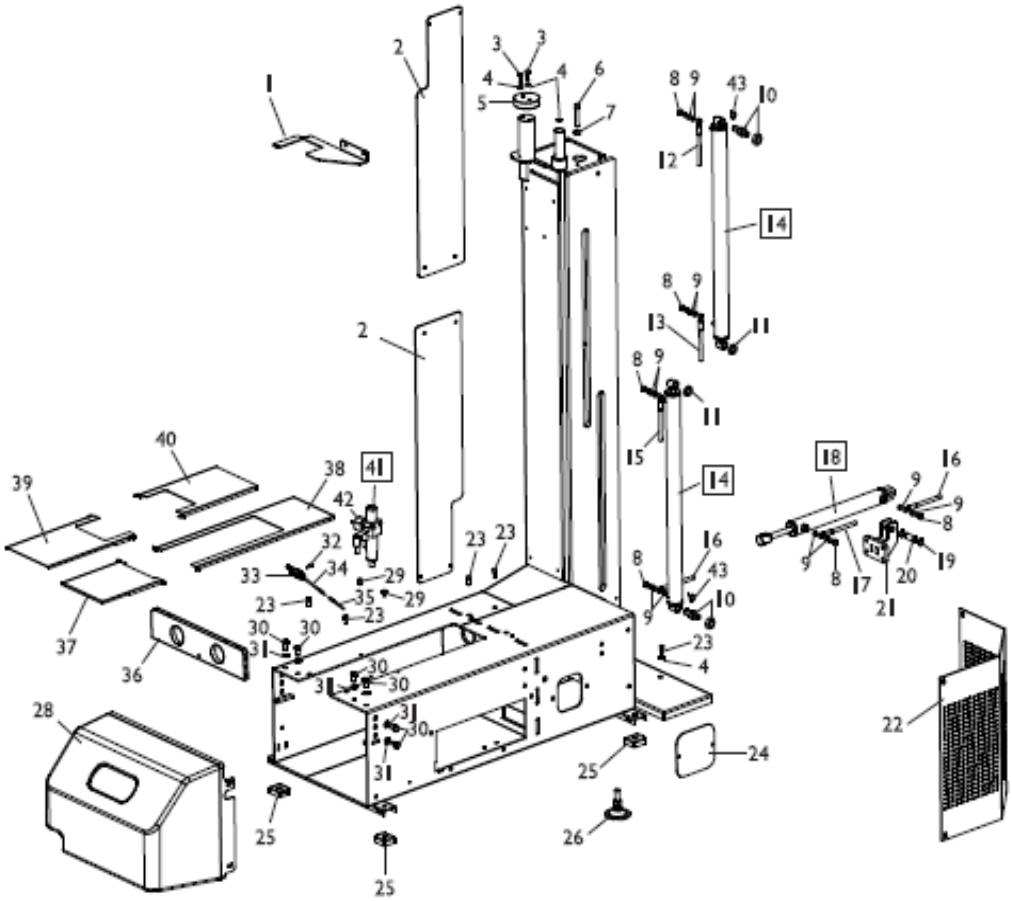

全体図へ戻る

ﾀｲﾔﾁｪﾝｼﾞｬｰTORNADO Ver.A Parts List & Price List

TAV.1　カバー&シリンダーグループ

REF	CODE	DESCRIPTION	ﾊﾟｰﾂ名	標準価格
01	4-119070	BEAD PRESSER PLATE	ビードプレッシャープレート	
02	4-119074	COVER	カバー	
03	2-02024	HEXAGON HEAD SCREW M8x25	六角ボルトM8x25	
04	2-00212	WASHER D.8.4x16x1.6	ワッシャ D.8.4x16x1.6	640
05	4-116790	DISK D.80x19.5	ディスクブロック D.80 x 19.5	
06	2-01176	HEX.SOCKET HEAD SCREW 1/2F M10x60	六角穴付きボルト1/2F　M10x60	
07	2-00152	HEXAGON NUT M10	六角ナット M10	
08	3-01487	SCREW 1/8	ボルト　1/8	2,240
09	442224	COPPER SEALS D.10.35x14x1.5　G1/8	銅ワッシャ　D.10.35x14x1.5	
10	5-107267A	PIN WITH NUT	ナット付ピン	66,200
11	4-109890	WASHER D.16.2x30x2.5	ワッシャ D.16.2x30x2.5	
12	4-119246	HOSE 3/16″　L.1760mm	ホース　3/16″　L.1760mm	23,400
13	4-119245	HOSE 3/16″　L.2360mm	ホース　3/16″　L.2360mm	27,600
14	5-106446	CYLINDER ASSEMBLY　D.35	シリンダー　D.35	314,200
15	4-119247	HOSE 3/16″　L.1560mm	ホース　3/16″　L.1560mm	22,400
16	4-119248	HOSE 3/16″　L.860mm	ホース　3/16″　L.860mm	19,400
17	4-119244	HOSE 3/16″　L.1100mm	ホース　3/16″　L.1100mm	20,400
18	5-106448	HORIZONTAL CYLINDER ASSEMBLY D.35	水平シリンダー　D.35	314,200
19	2-01130	SEEGER D.16	スナップリング　D.16	
20	4-119256	PIN D.16　L.44mm	ピン　D.16　L.44mm	
21	4-119253	CYLINDER BRACKET	シリンダーブラケット	
22	4-119071	HYDRAULIC UNIT COVER	油圧ユニットカバー	
23	2-00319	HEX.SOCKET HEAD SCREW　M8x16	六角穴付きボルト　M8x16	520
24	4-108481	PLATE	プレート	
25	422019	FOOT	防振シム	
26	5-102660	MOVABLE FOOT	アジャストフット	
28	4-119060	FRONT COVER	フロントカバー	103,000
29	4-103071	SPECIAL HEX.SOCKET HEAD SCREW M8x8	特殊六角穴付きボルトM8x8	
30	2-00379	HEXAGON HEAD SCREW M10x20	六角ボルトM10x20	
31	2-00213	WASHER D.10	ワッシャ　D.10	520
32	2-00350	HEXAGON HEAD SCREW M4x16	六角ボルトM4x16	
33	4-108463	MICRO	マイクロスイッチ	
34	5-102151	MICRO　CABLE	マイクロケーブル	
35	4-119234	PC BOARD CABLE-MICRO RESET	PCボードケーブル	
36	4-119062	PLATE	プレート	

37	4-120409	LOWER FRONT PLATE	ロアーフロントプレート	41,800
38	4-119064	LOWER REAR PLATE	ロアーリアープレート	56,200
39	4-119067	UPPER FRONT PLATE	アッパーフロントプレート	44,800
40	4-119066	UPPER REAR PLATE	アッパーリアープレート	41,800
41	4-111320	FILTER ASSEMBLY	フィルターアッセンブリー	117,400
42	3-00488	PRESSURE GAUGE D.40 BAR/PSI	圧力計	
43	2-01122	SEEGER D.15	スナップリング　D.15	760

TAV.2

GRUPPO STALLONATORE INFERIORE
LOWER BEAD BREAKER GROUP

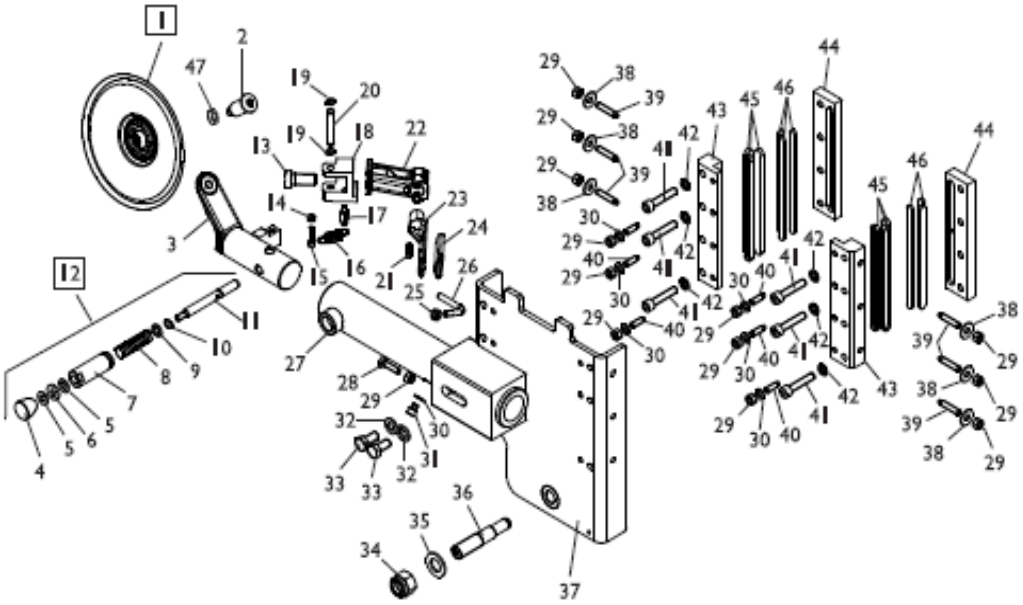

全体図へ戻る

ﾀｲﾔﾁｪﾝｼﾞｬｰTORNADO Ver.A Parts List & Price List
TAV.2　ロアービードブレーカーグループ

REF	CODE	DESCRIPTION	ﾊﾟｰﾂ名	標準価格
01	5-490664	DISC WITH BEARINGS	ディスク　ベアリング付	33,600
02	4-120827	DISC PIN	ディスクピン	24,400
03	4-119184	DISC SUPPORT	ディスクサポート	
04	3-02164	HANDLE　M8	ハンドル M8	
05	305013	WASHER D.10x20x1	ワッシャ　D.10x20x1	
06	4-103790	WASHER D.8x22x4	ワッシャ　D.8x22x4	
07	4-103789	BLOCK	ブロック	
08	4-103791	SPRING D.15.7x63x1.5	スプリング　D.15.7x63x1.5	
09	337628	WASHER D.12.5x18x3	ワッシャ　D.12.5x18x3	
10	2-00025	SEEGER　D.12	スナップリング　D.12	520
11	4-103788	PIN	ピン	
12	5-101222	PIN ASSWMBLY	ピンアッセンブリー	
13	2-03636	HEX.SOCKET HEAD SCREW　M16x35	六角穴付きボルト　M16x35	5,520
14	2-00146	HEXAGON NUT M6	六角ナット M6	
15	2-00312	HEX.SOCKET HEAD SCREW　M16x25	六角穴付きボルト　M16x25	
16	4-119182	SPRING D.15x2x46	スプリング　D.15x2x46	10,200
17	4-119180	PIN　M6　L.30mm	ピン　M6　L.30mm	
18	4-119183	MOBILE SUPPORT	モバイルサポート	
19	2-00023	SEEGER　D.10	スナップリング　D.10	
20	4-119181	PIN　D.10　L.57mm	ピン　M10　L.57mm	
21	2-00819	SCREW M8x10	ボルト M8x10	
22	4-404195	UNIVERSAL BRACKET	ユニバーサルブラケット	
23	4-404198	TOOL	ツール	
24	4-405034	TOOL PROTECTION	ツールプロテクター	4,000
25	2-00138	HEXAGON NUT M8	六角ナット M8	
26	4-111604	F.S.HOOK	フック	
27	4-119177	BEAD ARM	ビードアーム	
28	320191	SPECIAL SCREW M8x30	スペシャルスクリュー M8x30	
29	2-00112	HEXAGON NUT M8	六角ナット M8	
30	2-00212	WASHER D.8.4x16x1.6	ワッシャ D.8.4x16x1.6	640
31	4-103071	SPECIAL SCREW M8x8	特殊六角穴付ボルト M8x8	
32	2-00214	WASHER D.12	ワッシャ　D.12	640
33	2-03287	HEXAGON HEAD SCREW M12x25	六角ボルトM12x25	
34	2-71527	AUTOLOCKING HEAXAGON NUT M20x1.5	ナイロンナットM20x1.5	4,480
35	2-01038	WASHER D.20	ワッシャ　D.20	1,320

36	4-119104	PIN D.20　L.105mm	ピン　D.20　L.105mm	44,800
37	4-119188	LOWER CARRIAGE	ロアーキャリッジ	
38	2-01299	WASHER D.9x24x2	ワッシャ　D.9x24x2	
39	2-01835	SCREW M8x40	ボルト M8x40	
40	2-01322	SCREW M8x25	ボルト M8x25	
41	2-00334	HEX.SOCKET HEAD SCREW　M10x50	六角穴付きボルト　M10x50	
42	3-00699	NORD-LOCK WASHER D.16.6x2.5	ロックワッシャ　D.16.6x2.5	
43	4-119264	INTERNAL SUPPORT	内部スライドサポート	
44	4-133770	EXTERNAL SUPPORT	外部スライドサポート	
45	4-105615A	SLIDING INSERT	スライディングインサート	42,800
46	4-105614	PLATE	プレート	4,480
47	4-106024	SPECIAL NUT M12	スペシャルナット　M12	1,640

TAV.3

GRUPPO TESTINA
HEAD GROUP

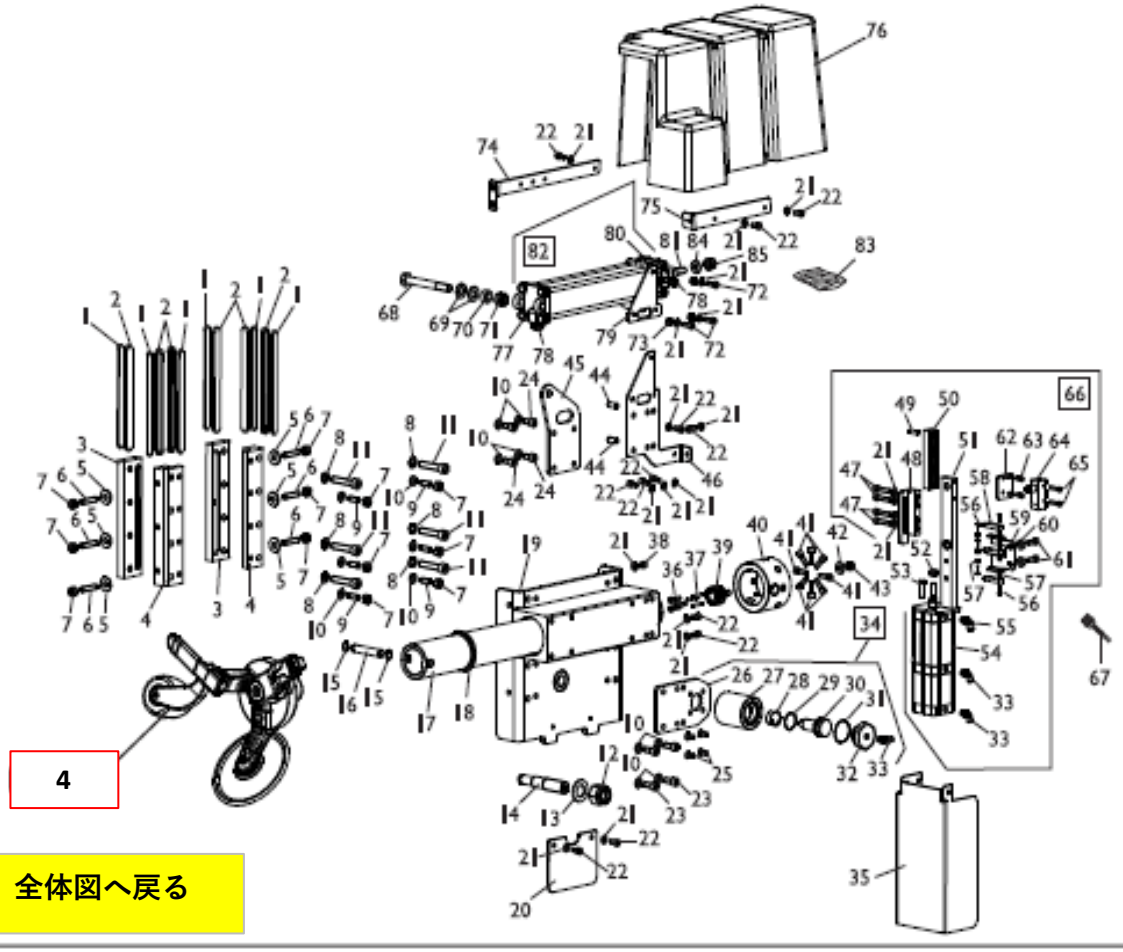

全体図へ戻る

ﾀｲﾔﾁｪﾝｼﾞｬｰTORNADO Ver.A Parts List & Price List
TAV.3　ヘッドグループ

REF	CODE	DESCRIPTION	ﾊﾟｰﾂ名	標準価格
01	4-105614	PLATE	プレート	4,480
02	4-105615A	SLIDING INSERT	スライディングインサート	42,800
03	4-133770	EXTERNAL SUPPORT	外部スライドサポート	
04	4-119264	INTERNAL SUPPORT	内部スライドサポート	
05	2-01299	WASHER D.9x24x2	ワッシャ　D.9x24x2	
06	2-01835	SCREW M8x40	ボルト　M8x40	
07	2-00112	HEXAGON NUT M8	六角ナット M8	
08	3-00699	NORD-LOCK WASHER D.16.6x2.5	ロックワッシャ　D.16.6x2.5	
09	2-01322	SCREW M8x25	ボルト M8x25	
10	2-00212	WASHER D.8.4x16x1.6	ワッシャ D.8.4x16x1.6	640
11	2-00334	HEX.SOCKET HEAD SCREW　M10x50	六角穴付きボルト　M10x50	
12	2-71527	AUTOLOCKING HEAXAGON NUT M20x1.5	ナイロンナットM20x1.5	4,480
13	2-01038	WASHER D.20	ワッシャ　D.20	1,320
14	4-119104	PIN　D.20　L.105mm	ピン　D.20　L.105mm	44,800
15	2-00025	SEEGER D.12	スナップリング　D.12	520
16	4-119108	PIN　D.12　L.66mm	ピン　D.12　L.66mm	
17	4-119156	REVOLVER ARM D.60	リボルバーアーム　D.60	
18	3-01173	SCRAPER D.60x70	スクレーパー　D.60x70	5,520
19	5-121397	UPPER CARRIAGE WITH BUSH	アッパーキャリッジ　ブッシュ付	
20	4-111071	RUBBER COVER	ラバーカバー	4,280
21	2-00211	WASHER D.6	ワッシャ　D.6	
22	2-01006	HEX.SOCKET HEAD SCREW　M6x8	六角穴付きボルト　M6x8	
23	2-00320	HEX.SOCKET HEAD SCREW　M8x20	六角穴付きボルト　M8x20	
24	2-00319	HEX.SOCKET HEAD SCREW　M8x16	六角穴付きボルト　M8x16	520
25	2-01818	SCREW M6x14	ボルト　M6x14	
26	4-119102	CYLIDER PLATE	シリンダープレート	
27	4-119101	LINER D.30x53x7.5	シリンダーライナー　D.30x53x7.5	50,000
28	4-119098	SPRING D.24x32	スプリング　D.24x32	9,200
29	433078	O-RING D.25.7x2.62	Oリング　D.25.7x2.26	680
30	4-119099	STOP BAR D.18x56.5	ストップバー　D.18x56.5	54,000
31	435508	O-RING D.34.6x2.62	Oリング　D.34.6x2.62	200
32	4-119100	REAR FLANGE D.30	リアフランジ　D.30	37,800
33	3-00056	LO-FITTING-G1/8C-T4	フィッティング　G1/8C-T4	
34	5-106433	LOCKING CYLINDER ASSEMBLY	ロッキングシリンダー	242,800
35	4-119105	CYLIDER COVER	シリンダーカバー	

36	2-03003	HEX.SOCKET HEAD SCREW M5x20	六角穴付きボルト M5x20	
37	2-01317	PIN D.4x25	ピン D.4x20	720
38	2-01006	HEX.SOCKET HEAD SCREW M6x8	六角穴付きボルト M6x8	
39	4-119106A	PIGNON M1.5 Z18	ローター M1.5 Z18	54,000
40	4-119155	FLANGE D.85x60x57	フランジ D.85x60x57	217,200
41	2-02057	HEX.SOCKET HEAD SCREW M6x20	六角穴付きボルト M6x20	
42	344207	WASHER D.8.4x19x2	ワッシャ D.8.4x19x2	
43	2-01137	AUTOLOCKING HEAXAGON NUT M8	ナイロンナットM8	
44	2-01280	PIN D.8x20	ピン D.8x20	
45	4-119112	CYLINDER BRACKET	シリンダーブラケット	16,320
46	4-119125	VERTICAL BRACKET	バーチカルブラケット	10,200
47	2-01266	HEX.SOCKET HEAD SCREW M6x35	六角穴付きボルト M6x35	
48	4-119113	PLATE	プレート	
49	2-01278	PIN D.6x20	ピン D.6x20	440
50	5-121399	CAM WITH MAGNET	カム マグネット付	69,400
51	5-121398	SUPPORT WITH BUSH	サポート ブッシュ付	16,420
52	2-00151	HEXAGON NUT M8	六角ナット M8	
53	2-91759	HEXAGON HEAD SCREW M6x25	六角ボルトM6x25	
54	4-119120	CYLINDER D.40	シリンダー D.40	464,600
55	3-00057	LO-FITTING-G1/8C-T6	フィッティング G1/8C-T6	
56	2-00690	HEXAGON HEAD SCREW M3x12	六角ボルトM3x12	
57	2-01017	AUTOLOCKING HEAXAGON NUT M3	ナイロンナットM3	
58	4-119213	REVOLVER ROTATION MICRO	リボルバーローテーションマイクロスイッチ	42,800
59	4-119119	MICRO BRACKET	マイクロスイッチブラケット	
60	4-101108	SPACER D.15x4	スペーサー D.15x4	
61	2-02378	HEX.SOCKET HEAD SCREW M6x16	六角穴付きボルト M6x16	520
62	4-115123	REAR BRACKET	リアブラケット	
63	2-00289	HEX.SOCKET HEAD SCREW M4x10	六角穴付きボルト M4x10	
64	4-106284	MICRO	マイクロスイッチ	27,600
65	2-00291	HEX.SOCKET HEAD SCREW M4x20	六角穴付きボルト M4x20	
66	5-106434	REVOLVER ROTATION CYLINDER ASSEMBLY	リボルバーローテーションシリンダー	1,001,600
67	4-119233	CABLE BOARD-REVOLVER(HALL-REVOLVER)	ケーブル ボード～リボルバー(HALL-REVOLVER)	42,800
68	2-03329	HEXAGON HEAD SCREW 1/2F M12x100	六角ボルト1/2F M12x100	
69	2-00214	WASHER D.12	ワッシャ D.12	640
70	4-119103	SPACER D.20x12.1x9	スペーサー D.20x12.1x9	
71	2-01021	AUTOLOCKING HEAXAGON NUT M12	ナイロンナットM12	520
72	2-00309	HEX.SOCKET HEAD SCREW M6x16	六角穴付きボルト M6x16	
73	2-01257	AUTOLOCKING HEAXAGON NUT M6	ナイロンナットM6	
74	4-119109	CARTER BRACKET	カーターブラケット	

75	4-119107	CARTER BRACKET	カーターブラケット	
76	4-119157/90	REAR COVER	リアカバー	
77	356480A	REAR FLANGE D.50	リアフランジ　D.50	37,800
78	3-00106	L-FITTING-G1/8C-T6	フィッティング　G1/8C-T6	
79	4-119271	CYLINDER BRACKET	シリンダーブラケット	
80	356491A	FRONT FLANGE D.50	フロントフランジ　D.50	20,400
81	4-119126	STEM D.20x350	ステム　D.20x350	
82	5-106435	REVOLVER TRANSLATION CYLINDER ASSEMBLY	リボルバートランスレーションシリンダーアッセンブリー	318,200
83	5-101641	TRANSLATION CYLINDER SEALS KIT	トランスレーションシリンダーシールキット	32,400
84	2-00213	WASHER D.10	ワッシャ　D.10	
85	2-01019	AUTOLOCKING HEXAGON NUT M10	ナイロンナットM10	

TAV.4

GRUPPO REVOLVER
REVOLVER GROUP

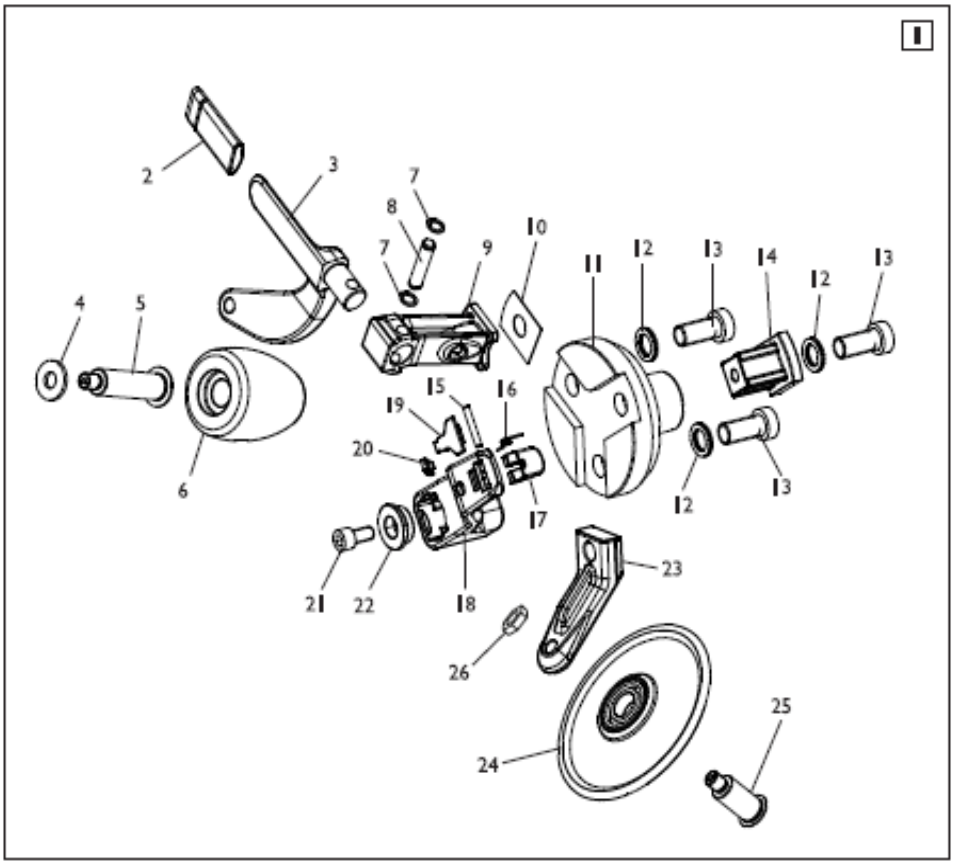

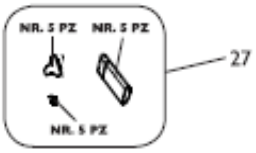

全体図へ戻る

12

ﾀｲﾔﾁｪﾝｼﾞｬｰTORNADO Ver.A Parts List & Price List
TAV.4　リボルバーグループ

REF	CODE	DESCRIPTION	ﾊﾟｰﾂ名	標準価格
01	5-106436	REVOLVER ASSEMBLY	リボルバーアッセンブリー	
02	4-405034	TOOL PROTECTION	ツールプロテクター	4,000
03	4-119135	MOUNTING BRACKET	マウンティングブラケット	84,600
04	361405	WASHER D.12.5x30x3	ワッシャ　D.12.5x30x3	
05	4-119136	PIN D.20 L.89mm	ピン　D.20　L.89mm	34,600
06	4-119143	ROLLER D.70x20　L.82mm	ローラー　D.70x20　L.82mm	66,400
07	2-00023	SEEGER D.10	スナップリング　D.10	
08	4-119132	PIN D.10　L.45mm	ピン　D.10　L.45mm	24,400
09	4-119131A	TOOL SUPPORT	ツールサポート	91,800
10	4-119133	PLATE	プレート	4,280
11	4-119144	FLANGE　D.120x45x73.5	フランジ　D.120x45x73.5	204,000
12	3-03201	NORD-LOCK WASHER D.17x25.4x3.4	ロックワッシャ　D.17x25.4x3.4	5,520
13	2-03636	HEX.SOCKET HEAD SCREW　M16x35	六角穴付きボルト　M16x35	
14	4-119159	TOOL SUPPORT	ツールサポート	55,000
15	418509	PIN D.5x32	ピン　D.5x32	640
16	4-119138	SPRING D.8x1x4.9	スプリング　D.8x1x4.9	4,600
17	4-119140	TOOL	ツール	29,000
18	4-119142B	TOOL ARM	ツールアーム	176,400
19	4-119137	INSERT	インサート	4,600
20	4-113088	INSERT	インサート	900
21	2-01985	HEX.SOCKET HEAD SCREW　M10x20	六角穴付きボルト　M10x20	520
22	4-407355	TOOL WASHER D.10.5x35x12	ツールワッシャ　D.10.5x35x12	6,640
23	4-404148A	DISC SUPPORT	ディスクサポート	50,000
24	5-490664	DISC WITH BEARINGS	ディスク　ベアリング付	33,600
25	4-120827	DISC PIN	ディスクピン	24,400
26	4-106024	SPECIAL NUT M12	スペシャルナットM12	1,640
27	5-106816	INSERTS KIT	インサートキット	42,000

TAV.5

GRUPPO TRASLAZIONE RUOTA
WHEEL TRANSLATION GROUP

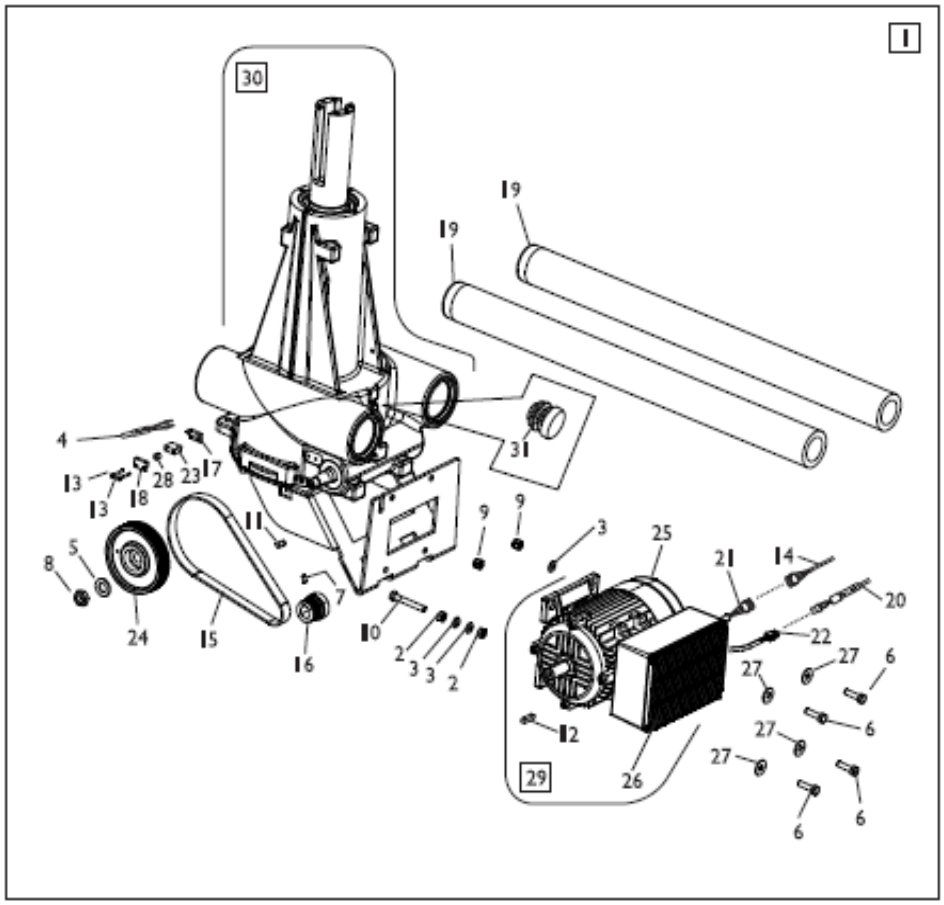

全体図へ戻る

14

ﾀｲﾔﾁｪﾝｼﾞｬ-TORNADO Ver.A Parts List & Price List
TAV.5　ホイールトランスレーショングループ

REF	CODE	DESCRIPTION	ﾊﾟｰﾂ名	標準価格
01	5-104456	GEARBOX WITH MOTOR GROUP 230V	ギアボックス　230Vモーター付き	
02	2-00151	HEXAGON NUT M8	六角ナット M8	
03	2-00212	WASHER D.8.4x16x1.6	ワッシャ D.8.4x16x1.6	640
04	4-112325A	CABLE　BOARD-REED SENSOR (G BOX ENC)	ケーブル　ボード～リードセンサー (G BOX ENC)	29,600
05	2-00215	WASHER D.14	ワッシャ　D.14	
06	2-00375	HEXAGON HEAD SCREW M8x30	六角ボルトM8x30	
07	2-00544	SCREW　M6x10	ボルト　M6x10	
08	2-00941	HEXAGON NUT M14	六角ナット M14	
09	2-01020	AUTOLOCKING HEAXAGON NUT M8	ナイロンナットM8	640
10	2-80039	HEXAGON HEAD SCREW M8x60	六角ボルトM8x60	
11	2-01950	KEY 6x6x18	キー　6x6x18	
12	2-02542	KEY 6x6x28	キー　6x6x28	
13	2-02907	HEX.SOCKET HEAD SCREW　M3x25	六角穴付きボルト　M3x25	
14	5-105010	M.I.SUPPLY CABLE	ケーブル	
15	3-00573	BELT	ベルト	10,200
16	4-104329	MOTOR PULLEY	モータープーリー	
17	4-108095	REED SWITCH	リードスイッチ	8,160
18	4-108096	MAGNET M4	マグネット　M4	6,640
19	4-108438	GUIDE D.60	ガイド　D.60	
20	4-119235	CABLE　BOARD-MOTOR (MI-CMD)	ケーブル　ボード～モーター　(MI-CMD)	48,000
21	4-111587	MOTOINVERTER SUPPLY CABLE	インバーター供給ケーブル	
22	4-109895	COMMAD CABLE L.400mm	ケーブル　L.400mm	
23	4-111026	SPACER	スペーサー	
24	4-113067	GEARBOX PULLEY D.110x37	ギアボックスプーリー　D.110x37	
25	4-113412	MOTOINV. (P.C.BOARD NOT INCLUDED)	モーター　(PCボード含まない)	
26	4-115395	INVERTER PC.BOARD + FILTER 230V	インバーター　PCボード+フィルター	320,000
27	2-01299	WASHER D.9x24x2	ワッシャ　D.9x24x2	
28	457462	SPACER　D.4.3x0.8	スペーサー D.4.3x0.8	
29	5-104966	MOTOINVERTER WITH CABLES 230V	モーターインバーター　ケーブル付	590,000
30	5-104452	5-104452A GEARBOX ASSEMBLY (MOTOR NOT INCLUDED)	ギアボックスアッセンブリー(モーター含まず)	1,562,200
31	4-100159	CAP D.18	キャップ　D.18	

TAV.6

GRUPPO AUTOCENTRANTE
TURNTABLE GROUP

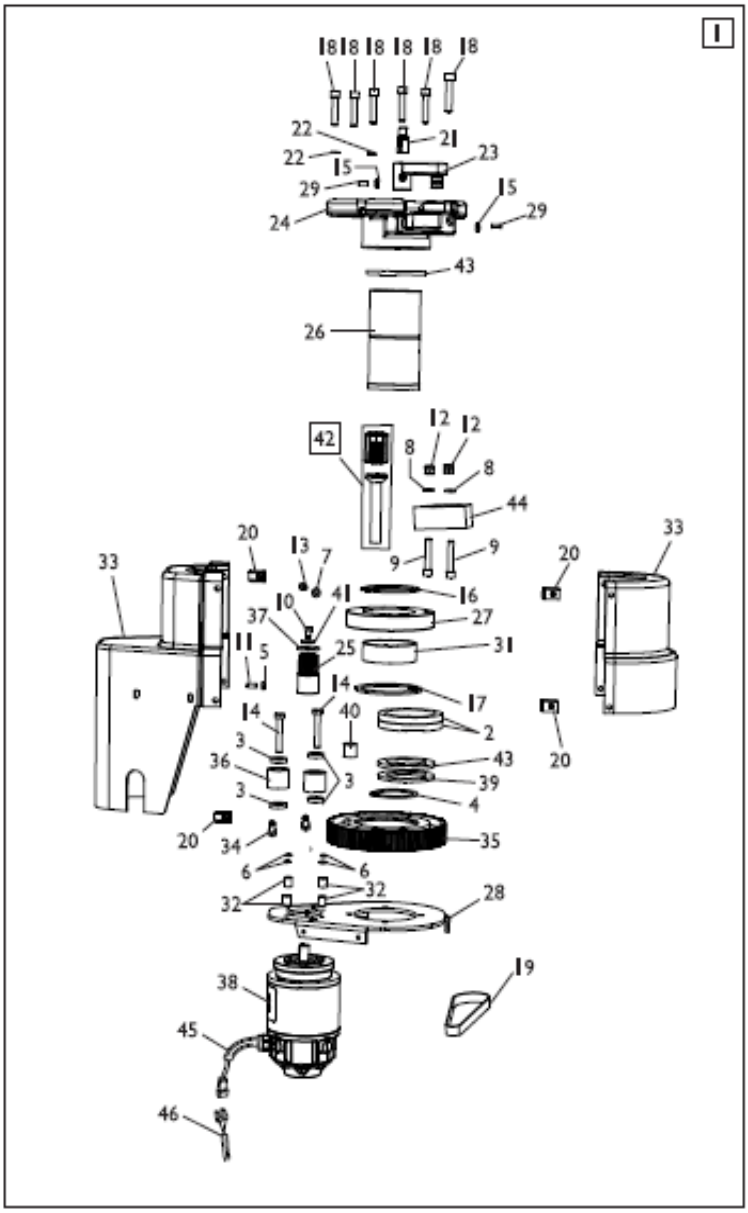

全体図へ戻る

ﾝｼﾞｬ-TORNADO Ver.A Parts List & Price List

ターンテーブルグループ

CODE	DESCRIPTION	ﾊﾟｰﾂ名	標準価格
5-102403	TURNTABLE ASSEMBLY	ターンテーブルアッセンブリー	
2-00003	RADIAL BEARING D.75x95x10	ベアリング　D.75x95x10	48,000
2-00004	RADIAL BEARING D.15x24x5	ベアリング　D.15x24x5	23,400
2-00055	SEEGER D.60x85	スナップリング　D.60x85	
2-00155	HEXAGON NUT M6	六角ナット M6	
2-00210	WASHER D.5	ワッシャ　D.5	520
2-00211	WASHER D.6	ワッシャ　D.6	
2-00212	WASHER D.8.4x16x1.6	ワッシャ　D.8.4x16x1.6	640
2-00327	HEX.SOCKET HEAD SCREW　M8x45	六角穴付きボルト　M8x45	
2-00359	HEXAGON HEAD SCREW M6x10	六角ボルトM6x10	
2-00998	SCREW M6x14	ボルト　M6X14	
2-01020	AUTOLOCKING HEAXAGON NUT M8	ナイロンナットM8	640
2-02234	SCREW M6x12	ボルト　M6X12	
2-02802	HEXAGON HEAD SCREW 1/2F M8x50	六角ボルト1/2F M8x50	520
2-00676	HEXAGON NUT M5	六角ナット M5	680
2-03059	SEEGER D.75	スナップリング　D.75	
2-03067	SEEGER D.95	スナップリング　D.95	
2-03604	HEX.SOCKET HEAD SCREW　M8x40	六角穴付きボルト　M8x40	
3-00422	BELT	ベルト	30,600
4-100615	CLIP M6	クリップ　M6	920
4-102326C	PIN	ピン	17,360
4-102752	WASHER D.8.7x12,4x2	ワッシャ　D.8.7x12.4x2	
4-103143	LEVER	レバー	55,000
4-110830	TURNTABLE	ターンテーブル	
4-110835	PULLEY D.32x56.5x14　Z18	プーリー　D.32x56.5x14　Z18	
5-104721	ROTATING BUSH	ロータリーブッシュ	
4-111041A	FLANGE	フランジ	118,400
4-111042	MOTOR SUPPORT	モーターサポート	
2-02560	SCREW M5x16	ボルト　M5x16	1,640
4-111046	UPPER FLANGE SPACER	アッパーフランジスペーサー	5,520
4-111047	SPACER D.11x13	スペーサー　D.11x13	
5-102404A	TURNTABLE CARTER ASSEMBLY	ターンテーブルカーターアッセンブリー	215,200
4-111051	ECCENTRIC	エクセントリック	
5-104857	PULLEY D.177.11x27x95　Z112	プーリー　D.177.11x27x95　Z112	
4-111054	BUSH D.15.25x32x27	ブッシュ　D.15.25x32x27	30,600

4-111055	WASHER D.4.1x32x2	ワッシャ　D.4.1x32x2	
5-122230	MOTOR 0.26KW 48V	モーター　0.26KW 48V	714,000
4-112882	WASHER D.60.1x84x4	ワッシャ　D.60.1x84x4	8,160
4-113389	RUBBER PAD	ラバーパッド	18,360
478173	WASHER D.6x18x1.5	ワッシャ　D.6x18x1.5	
5-104738	BUSH ASSEMBLY	ブッシュアッセンブリー	196,800
5-104424	BEARING WITH SLEWING	ベアリング	48,000
4-114879	BUFFERS	バッファ	34,600
5-100943	Y-AXIS MOTOR CABLE FILTER	モーターケーブル	22,400
5-103583	BOARD CABLE-TURNTABLE MOTOR(LOCK-MOT)	ボードケーブル　ターンテーブル～モーター	29,600

TAV.7

MANIGLIA BLOCCAGGIO RUOTA
HANDLE LOCKING WHEEL

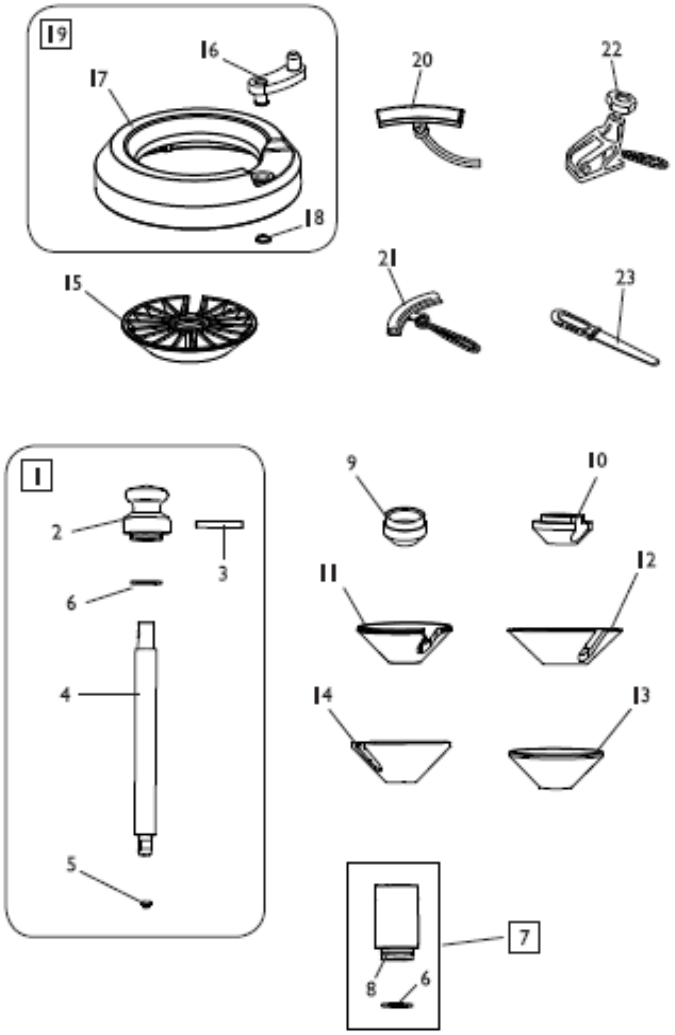

全体図へ戻る

18

ﾀｲﾔﾁｪﾝｼﾞｬｰTORNADO Ver.A Parts List & Price List

TAV.7　ハンドルロッキングホイール

REF	CODE	DESCRIPTION	ﾊﾟｰﾂ名	標準価格
01	5-103528	HANDLE ASSEMBLY	ハンドルアッセンブリー	163,200
02	4-111043	HANDLE	ハンドル	
03	4-111048	PIN	ピン	15,320
04	4-111053	WHEEL LOCKING BAR	ホイールロッキングバー	72,400
05	461560	PROTECTION	プロテクション	1,320
06	2-03236	SEEGER D.40	スナップリング　D.40	680
07	5-104690	HANDLE EXTENTION ASSEMBLY D.26.5	ハンドルエキステンションアッセンブリーD.26.5	79,600
08	4-111632	HANDLE EXTENTION　D.26.5	ハンドルエキステンション　D.26.5	
09	462414B	CONE　D.54	コーン　D.54	8,480
10	4-118295A	CONE　D.74	コーン　D.74	16,320
11	4-102353	CONE　D.120	コーン　D.120	79,600
12	4-102346	CONE　D.145	コーン　D.145	
13	5-124550	REPLACEMENT CONE　D.119	プラスチックコーン　D.119	
14	461668C	CONE HOLDER D.120	コーンプロテクション　D.120	7,560
15	461667E	CONE	コーン	20,400
16	4-103110	CRANK	クランク	
17	4-102360	SPACER RING	スペーサーリング	
18	2-00026	SEEGER D.14	スナップリング　D.14	
19	9005-100690	SPACER RING ASSEMBLY	スペーサーリングアッセンブリー	120,600
20	5-491007	THREE SHORT FENDER KIT	リムプロテクターショートキット	
21	2201716	THREE FENDER KIT	リムプロテクターキット	
22	262417	CLAMP RUN FLAT	リムクランプ	
23	4-405496	HEEL PROTECTION	ヒールプロテクション	

TAV.8

GRUPPO PEDALIERA
PEDAL GROUP

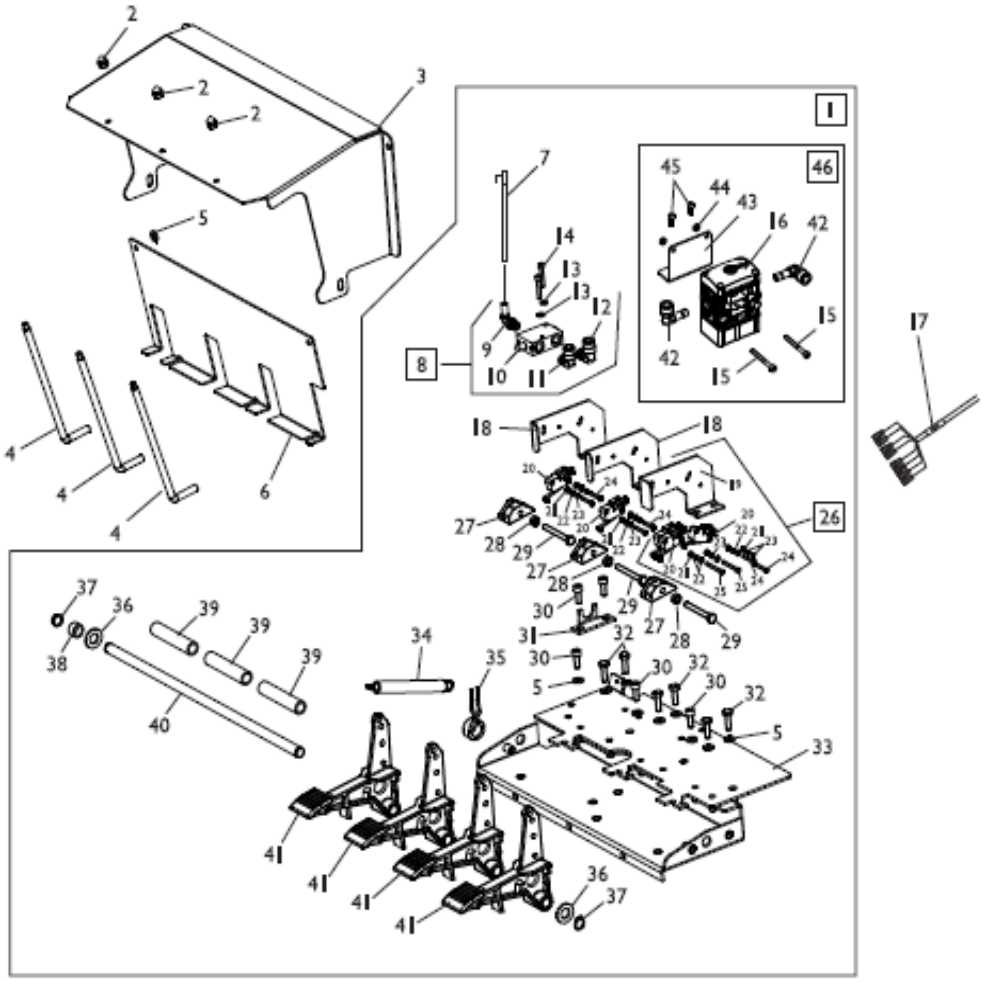

全体図へ戻る

TAV.8　ペダルグループ

REF	CODE	DESCRIPTION	ﾊﾟｰﾂ名	標準価格
01	5-106408	5-106408/00A-90　PEDAL ASSEMBLY	ペダルアッセンブリー	425,600
02	2-00104	HEXAGON NUT M6	六角ナット M6	
03	4-119086	PEDAL COVER	ペダルカバー	
04	361537	PIN D.8	ピン　D.8	
05	2-00211	WASHER D.6	ワッシャ　D.6	
06	4-113473	PEDALS COVER	ペダルカバー	
07	5-101196	INFLATION HOSE L.2600mm	インフレーターホース　L.2600mm	
08	5-102712	VALVE ASSEMBLY	バルブアッセンブリー	75,400
09	3-01176	RESCA-FITTING-L-G1/8	ユニオンL型	
10	3-01178	VALVE G1/8G	バルブ　G1/8G	32,600
11	3-00218	L-FITTING-G1/8C-T8	ユニオン	
12	3-00049	LO-FITTING-G1/8G-T8	ユニオン	
13	2-00209	WASHER D.4	ワッシャ　D.4	520
14	2-03032	HEX.SOCKET HEAD SCREW　M4x25	六角穴付きボルト　M4x25	
15	2-00851	HEX.SOCKET HEAD SCREW　M4x40	六角穴付きボルト　M4x40	
16	3-03313	LIMITER INFLATION	インフレーションリミッター	
17	5-102991	CABLE　BOARD-PEDALS GROUP(PEDALS)	ケーブル　ボード～ペダル	50,000
18	4-111298	MICRO PLATE	マイクロスイッチプレート	
19	361524	MICRO PLATE	マイクロスイッチプレート	
20	900440874	MICRO SWITCH	マイクロスイッチ	20,400
21	2-00124	HEXAGON NUT M3	六角ナット M3	
22	2-00208	WASHER D.3	ワッシャ　D.3	
23	2-71547	WASHER D.3	ワッシャ　D.3	
24	2-00576	SCREW M3x20	ボルト　M3x20	
25	2-00578	SCREW M3x30	ボルト　M3x30	
26	261523	MICRO ASSEMBLY	マイクロスイッチアッセンブリー	
27	461535	MICRO BLOCK	マイクロスイッチブロック	
28	2-00150	HEXAGON NUT M6	六角ナット M6	
29	2-00368	HEXAGON HEAD SCREW M6x50	六角ボルトM6x50	
30	2-00309	HEX.SOCKET HEAD SCREW　M6x16	六角穴付きボルト　M6x16	
31	4-111296	PLATE	プレート	
32	2-00362	HEXAGON HEAD SCREW M6x20	六角ボルトM6x20	
33	5-121392	BASE	ベース	
34	410628B	SPRING D.14x2x105	スプリング　D.14x2x105	2,040
35	4-109664	MICRO COMMAND SPRING	Vスプリング	3,280

36	2-00214	WASHER D.12	ワッシャ　D.12	640
37	2-00025	SEEGER D.12	スナップリング　D.12	520
38	4-103658	SPACER D.12.1x16x9	スペーサー　D.12.1x16x9	
39	340313	PEDAL SPACER D.16x75	ペダルスペーサー　D.16x75	
40	4-111297	PIN	ピン	
41	5-102714	PEDAL	ペダル	10,200
42	3-03504	FITTING T-T-T8	ユニオン	
43	4-121208	BRACKET	ブラケット	
44	2-02804	HEXAGON NUT M4	六角ナット M4	
45	2-02080	HEX.SOCKET HEAD SCREW　M4x10	六角穴付きボルト　M4x10	
46	5-107440	LIMITER INFLATION ASSEMBLY	インフレーションリミッターアッセンブリー	133,400

TAV.9

GRUPPO PEDALIERA SOLLEVATORE (SL)
PEDAL LIFTER GROUP (SL)

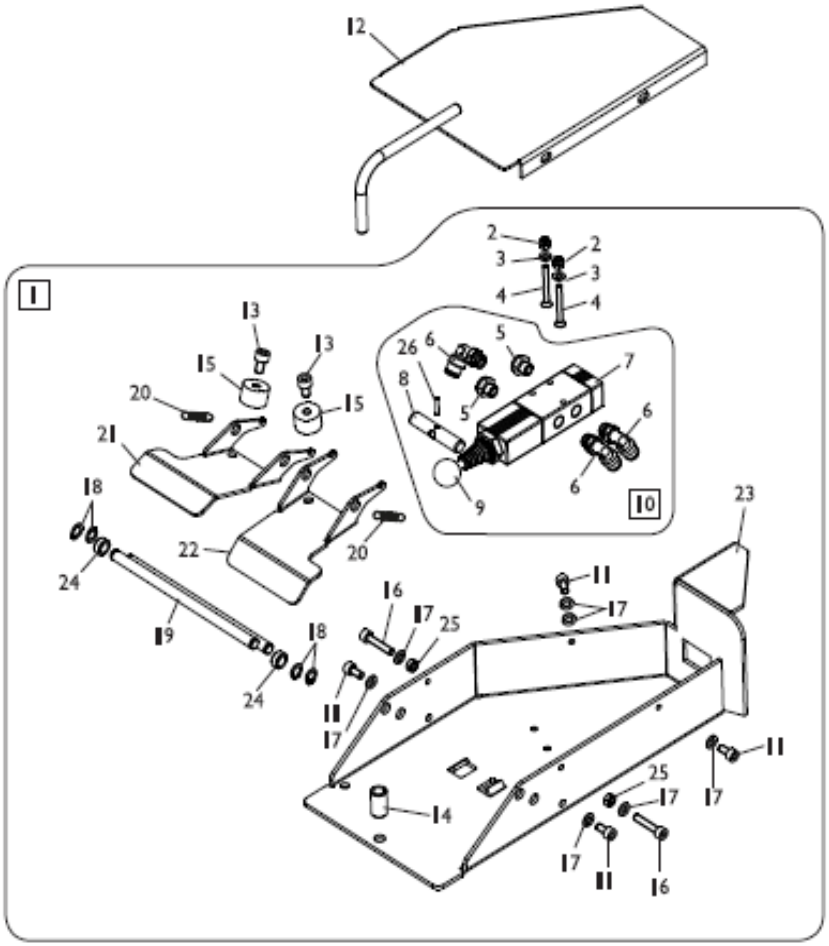

全体図へ戻る

TAV.9　ペダルリフターグループ(SL)

REF	CODE	DESCRIPTION	ﾊﾟｰﾂ名	標準価格
01	5-106411	PEDAL LIFTER ASSEMBLY	ペダルリフターアッセンブリー	
02	2-01018	NORMAL AUTOLOCKING HEAXAGON NUT M4	ナイロンナットM4	520
03	2-00209	WASHER D.4	ワッシャ　D.4	520
04	2-01212	CSK SCREW FLAT SOCKET M4x35	CSKスクリューフラットソケットM4x35	
05	3-00181	SILENCER 1/8	サイレンサー　1/8	
06	3-00053	FITTING 1/8	ユニオン	
07	3-01642	LIFTER VALVE	リフターバルブ	
08	4-103750	VALVE PIN	バルブピン	
09	3-03029	HANDLE	ハンドル	
10	5-102696	LIFTER VALVE ASSEMBLY	リフターバルブアッセンブリー	
11	2-00891	HEX.SOCKET HEAD SCREW　M5x10	六角穴付きボルト　M5x10	
12	4-119085	PEDAL COVER	ペダルカバー	
13	2-00308	CIRCULAR SOCKET HEAD SCREW M6x10	穴付きボルト　M6x10	
14	4-103746	SPACER D.12x8.2x20	スペーサー　D.12x8.2x20	
15	441675	ANTIVIBRATION 20x13　M6x6	ショックアブソーバー　20x13　M6x6	
16	2-00299	CIRCULAR SOCKET HEAD SCREW M5x25	穴付きボルト　M5x25	
17	2-00210	WASHER D.5	ワッシャ　D.5	520
18	2-00021	SEEGER D.8	スナップリング　D.8	
19	4-103742	PIN	ピン	
20	4-104551	SPRING D.2x12x28	スプリング　D.2x12x28	
21	4-104835	PEDAL LEFT	ペダル左	
22	4-104836	PEDAL RIGHT	ペダル右	
23	4-119130	PEDAL BASE	ペダルベース	
24	4-103744	SPACER D.12x8.2x20	スペーサー　D.12x8.2x20	
25	2-00676	NORMAL HEXAGON NUT M5	六角ナット　M5	680
26	2-01200	PIN D.2.5x16	ピン　D.2.5x16	

TAV.10

GRUPPO SOLLEVATORE (SL)
LIFTER GROUP (SL)

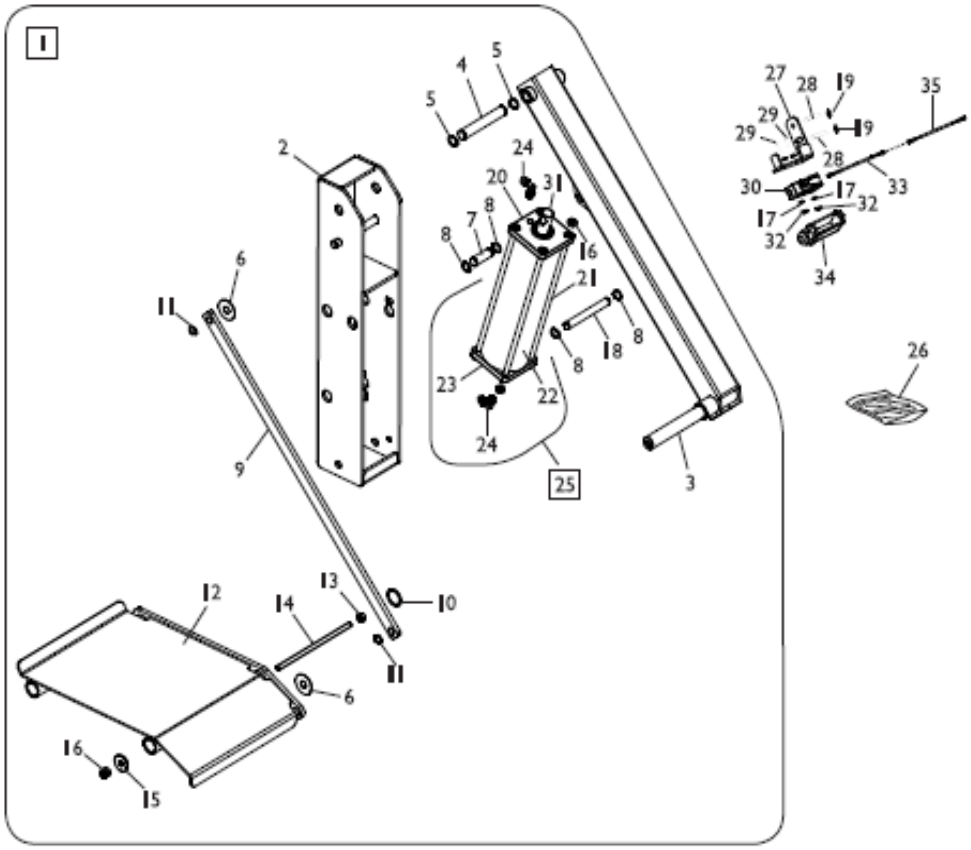

全体図へ戻る

ﾀｲﾔﾁｪﾝｼﾞｬｰTORNADO Ver.A Parts List & Price List
TAV.10　リフトグループ(SL)

REF	CODE	DESCRIPTION	ﾊﾟｰﾂ名	標準価格
01	5-106417	LIFTER ASSEMBLY	リフターアッセンブリー	
02	4-103738	LIFTER BODY	リフターボディー	
03	4-103733	LIFTER ARM	リフターアーム	
04	4-103725	PIN	ピン	
05	2-01130	SEEGER D.16	スナップリング　D.16	
06	344208	WASHER D.12.5x36x1	ワッシャ　D.12.5x36x1	
07	4-103723	PIN	ピン	
08	2-00026	SEEGER D.14	スナップリング　D.14	
09	4-103722	CONNECTING ROD	コネクティングロッド	
10	325561	WASHER D.24x29.8x0.5	ワッシャ　D.24x29.8x0.5	
11	2-00025	SEEGER D.12	スナップリング　D.12	520
12	4-119121	WHEEL SUPPORT	ホイールサポート	
13	2-00151	NORMAL HEXAGON NUT M8	六角ナット　M8	
14	4-103727	THREADED BAR	スレッドバー	
15	4-103726	WASHER	ワッシャ	
16	2-01020	NORMAL AUTOLOCKING HEAXAGON NUT M8	ナイロンナットM8	640
17	2-00209	WASHER D.4	ワッシャ　D.4	520
18	4-103724	PIN	ピン	
19	2-00211	WASHER D.6	ワッシャ　D.6	
20	5-121316	FRONT FLANGE D.75	フロントフランジ　D.75	
21	4-130462	TIE ROD M8x295	タイロッド　M8x295	
22	4-130460	LINER D.75x266	シリンダーライナー　D.75x266	
23	4-130464	REAR FLANGE D.75	リアフランジ　D.75	
24	5-102686	FITTING 1/8	ユニオン	
25	5-101215	CYLINDER LIFTER ASSEMBLY	リフトシリンダーアッセンブリー	
26	262382	SEALS KIT CYLINDER LIFTER	リフトシリンダーシールキット	
27	4-118127	MICROSWITCH SUPPORT	マイクロスイッチサポート	
28	2-00309	CIRCULAR SOCKET HEAD SCREW M6x16	穴付きボルト　M6x16	
29	2-02078	CIRCULAR SOCKET HEAD SCREW 1/2F M4x30	穴付きボルト　1/2F M4x30	
30	4-109005A	MICROSWITCH	マイクロスイッチ	17,360
31	4-130459	STEM D.20x317	ピストン　D.20x317	
32	2-01018	NORMAL AUTOLOCKING HEAXAGON NUT M4	ナイロンナットM4	520
33	5-106055	MICRO CABLE	ケーブル	
34	4-107864	MICRO PROTECTION	マイクロスイッチカバー	
35	5-108169	CABLE KIT FOR STANDARD LIFTER	ケーブルキット	13,280

TAV.11

GRUPPO SOLLEVATORE (PL)
LIFTER GROUP (PL)

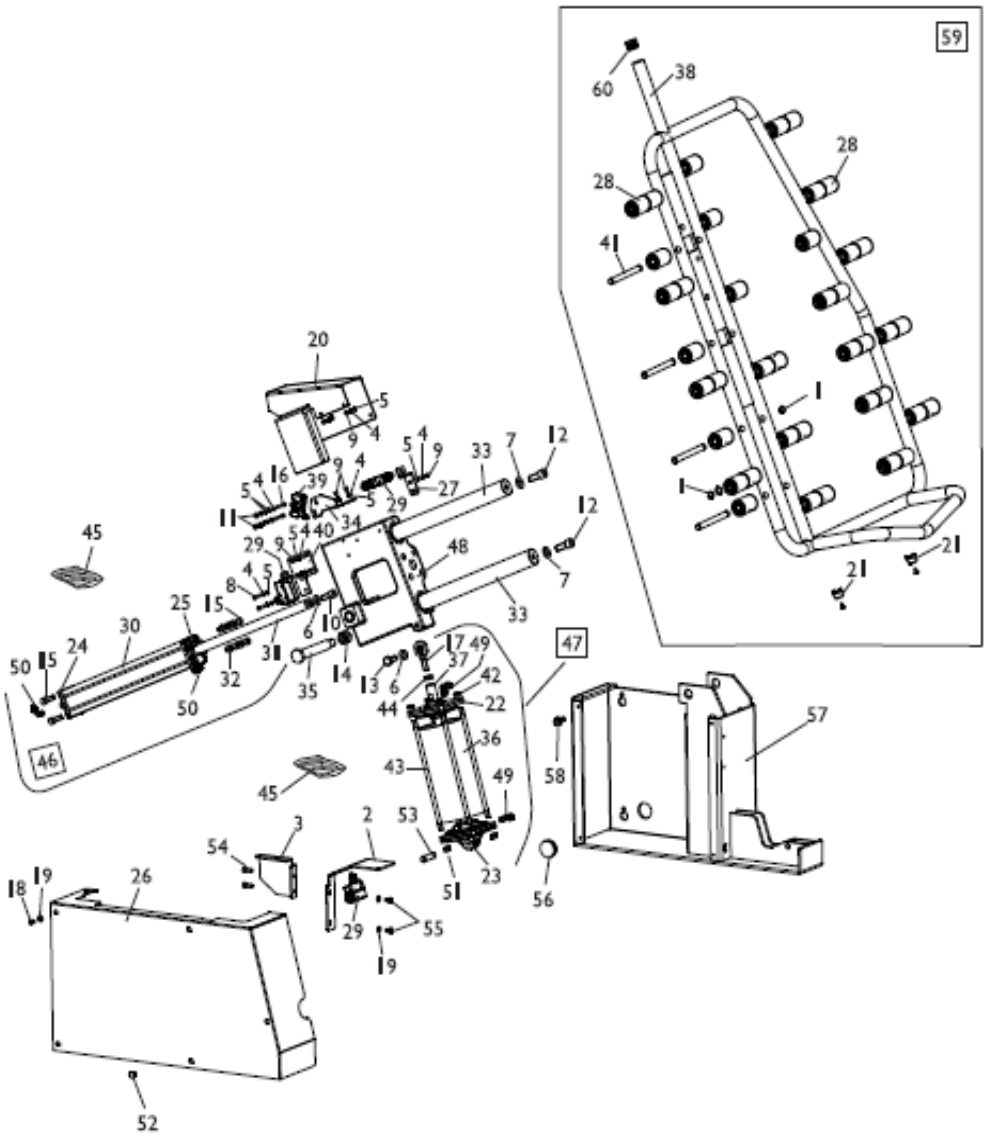

全体図へ戻る

TAV.11　リフトグループ(PL)

REF	CODE	DESCRIPTION	ﾊﾟｰﾂ名	標準価格
01	2-00025	SEEGER D.12	スナップリング　D.12	520
02	4-121898	BRACKET	ブラケット	
03	4-121913	BRACKET	ブラケット	
04	2-00209	WASHER D.4	ワッシャ　D.4	520
05	2-00191	WASHER D.4	ワッシャ　D.4	
06	2-00213	WASHER D.10	ワッシャ　D.10	520
07	2-00214	WASHER D.12	ワッシャ　D.12	640
08	2-00291	HEX.SOCKET HEAD SCREW　M4x20	六角穴付きボルト　M4x20	
09	2-00295	HEX.SOCKET HEAD SCREW　M4x8	六角穴付きボルト　M4x8	
10	2-00329	HEX.SOCKET HEAD SCREW　M10x25	六角穴付きボルト　M10x25	
11	2-01018	NORMAL AUTOLOCKING HEAXAGON NUT M4	ナイロンナットM4	520
12	2-01033	HEX.SOCKET HEAD SCREW　M12x30	六角穴付きボルト　M12x30	
13	2-01037	HEXAGON HEAD SCREW M10x30	六角ボルトM10x30	
14	2-01163	NORMAL AUTOLOCKING HEAXAGON NUT M16	ナイロンナットM16	2,040
15	2-02006	HEX.SOCKET HEAD SCREW　M8x25	六角穴付きボルト　M8x25	
16	2-02078	HEX.SOCKET HEAD SCREW 1/2F　M12x30	六角穴付きボルト 1/2F　M12x30	
17	2-03594	THREADED END M10	スレッドエンド　M10	
18	2-02569	CONVEX SCREW HEX.SOCKET M6x10	六角穴付きボルト　M6x10	
19	2-00211	WASHER D.6	ワッシャ　D.6	
20	4-121899	BRACKET	ブラケット	
21	3-01698	BUFFERS WITH HOLLOW PVC	バッファ	2,240
22	5-105114	FRONT FLANGE D.95	フロントフランジ　D.95	26,600
23	4-116980	REAR FLANGE D.95	リアフランジ　D.95	32,600
24	356480A	REAR FLANGE D.50	リアフランジ　D.50	37,800
25	356491A	FRONT FLANGE D.50	フロントフランジ　D.50	20,400
26	4-121900	COVER	カバー	
27	4-108383	MICRO VERTICAL PLATE SUPPORT	垂直プレートサポート	
28	4-103619	LIFT ROLLER	ローラー	2,240
29	4-106284	MICRO PIZZATO	マイクロスイッチ	27,600
30	4-108389	CYLINDER LINER D.50	シリンダーライナー　D.50	
31	4-108391	LIFT CYLINDER STEM D.50	シリンダーピストン　D.50	
32	4-108392	BUSH ATTACK CYLINDER D.50	ブッシュ	
33	4-108395	VERTICAL BAR	バーチカルバー	
34	4-108398	MICRO SUPPORT	マイクロスイッチサポート	
35	4-108399	LOWER FULCRUM PIN	ピン	

36	4-117062	CYLINDER LINER D.95	シリンダーライナー　D.95	
37	4-117055	LIFT CYLINDER STEM D.95	シリンダーピストン　D.95	
38	4-121911	WHEEL SUPPORT RACKET	ホイールサポートラケット	
39	4-109005A	MICRO 16A 250V	マイクロスイッチ	17,360
40	4-111083	MICRO PLATE FIXTING	プレート	
41	4-111087	ROLL PIN INTERNAL	ローラーピン	6,120
42	2-91680	HEXAGON NUT M8	六角ナット M8	
43	4-117054	ROD M7x246	ロッド　M6x246	
44	2-00169	HEXAGON NUT M10	六角ナット M10	520
45	5-101641	CYLINDER SEALS KIT D.50	シリンダーシールキット　D.50	32,400
45	900240122	CYLINDER SEALS KIT D.95	シリンダーシールキット　D.95	39,400
46	5-102958	VERTICAL LIFT CYLINDER D.50	バーチカルリフトシリンダー D.50	296,800
47	5-102960C	LIFT CYLINDER D.95	リフトシリンダー　D.95	149,000
48	5-104543	SUPPORT RACKET WITH BUSHING	サポートラケット　ブッシュ付	
49	5-104544	FITTING 1/8 WITH CHOKE D.1.5	ユニオン　D.1.5	
50	5-104548	FITTING 1/8 WITH CHOKE D.1.75	ユニオン　D.1.75	
51	2-01137	AUTOLOCKING HEAXAGON NUT M8	ナイロンナットM8	
52	87290437	CAP D.11.1x8.7	キャップ　D.11.1x8.7	
53	4-108403	PIN D.12	ピン　D.12	
54	2-00309	HEX.SOCKET HEAD SCREW　M6x16	六角穴付きボルト　M6x16	
55	2-00359	HEXAGON HEAD SCREW M6x10	六角ボルトM6x10	
56	441715	CAP D.34.9x9.9	キャップ　D.34.9x9.9	
57	4-121882	FRAME	フレーム	
58	3-02318	HEXAGON HEAD SCREW M8x25	六角ボルトM8x25	
59	5-107825	FRAME ASSEMBLY	フレームアッセンブリー	
60	456036	CAP D.25x14	キャップ　D.25x14	

TAV.12

GRUPPO TELECAMERA
CAMERA GROUP

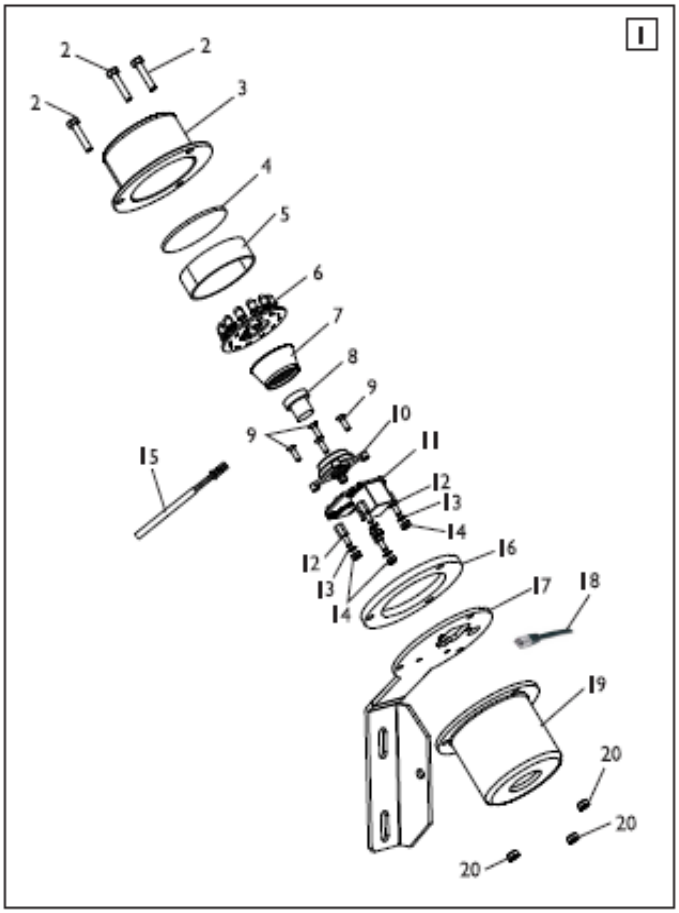

全体図へ戻る

ﾀｲﾔﾁｪﾝｼﾞｬｰTORNADO Ver.A Parts List & Price List
TAV.12　カメラグループ

REF	CODE	DESCRIPTION	ﾊﾟｰﾂ名	標準価格
01	5-106415-00	CAMERA ASSEMBLY	カメラアッセンブリー	620,000
02	2-00351	HEXAGON HEAD SCREW M4x20	六角ボルトM4x20	
03	4-404270	CAMERA COVER	カメラカバー	
04	4-404272	CAMERA GLASS	カメラガラス	
05	4-404271	SPACER D.49x14.5	スペーサー　D.49x14.5	
06	4-113241	P.C.BOARD WITH LED	PCボード　LED付	
07	4-113247	DISPLAY	ディスプレイ	
08	3-00768	CAMERA LENS	カメラレンズ	
09	2-00842	SCREW M3x10	ボルト　M3x10	
10	4-113246	LENS SUPPORT	レンズサポート	
11	4-111551	P.C.BOARD	PCボード	
12	442153	SPACER M3	スペーサー　M3	
13	2-71547	WASHER D.3	ワッシャ　D.3	
14	2-00142	HEXAGON NUT M3	六角ナット M3	
15	4-404570	CAMERA CABLE L.3000mm	カメラケーブル　L.3000mm	
16	4-326156	SEAL D.75x49x5	シール　D.75x49x5	
17	4-119219	CAMERA BRACKET	カメラブラケット	
18	3-00692	RJ45 CABLE L.5000mm	ケーブル　L.5000mm	
19	4-119220	CAMERA COVER	カメラカバー	
20	2-00143	HEXAGON NUT M4	六角ナット M4	

TAV.13

GRUPPO POTENZIOMETRO
POTENTIOMETER GROUP

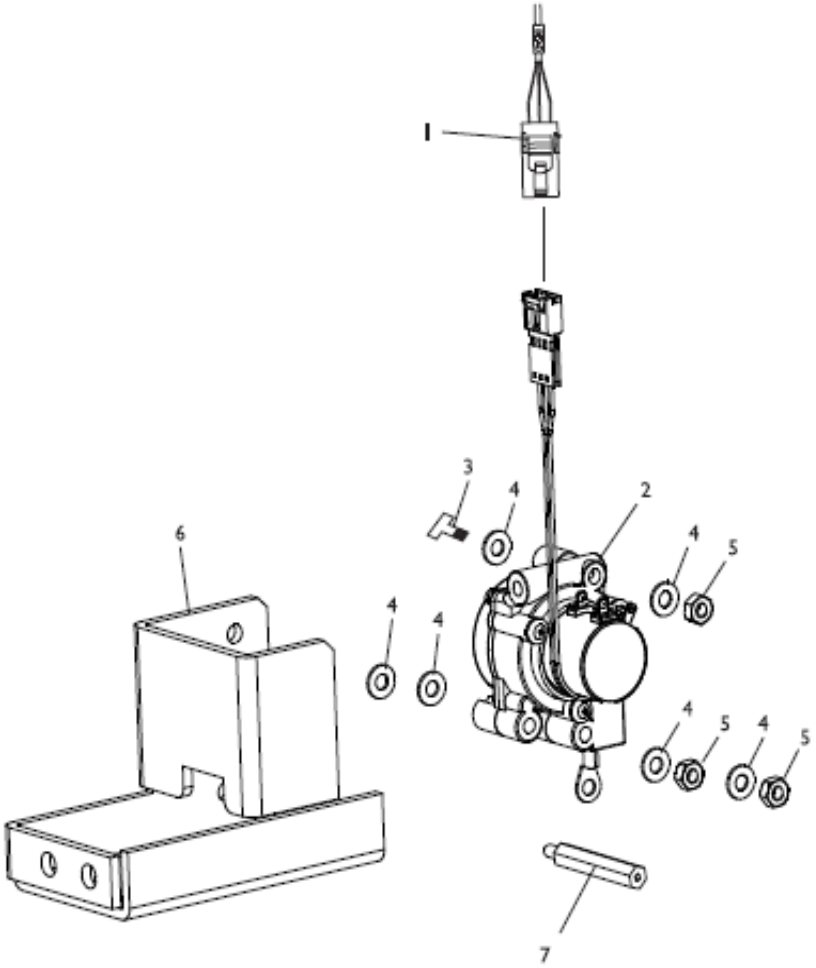

全体図へ戻る

ﾀｲﾔﾁｪﾝｼﾞｬｰTORNADO Ver.A Parts List & Price List
TAV.13　ポテンショメータグループ

REF	CODE	DESCRIPTION	ﾊﾟｰﾂ名	標準価格
01	5-102986	CABLE　BOARD-POTENTIOM.BEAD(**BEAD**)	ケーブル　ボード～ポテンショメーター．ビード(**BEAD**)	38,800
02	5-103901	POTENTIOMETER	ポテンショメータ	169,400
03	2-00353	HEXAGON HEAD SCREW M4x35	六角ボルトM4x35	
04	2-00209	WASHER D.4	ワッシャ　D.4	520
05	2-00143	HEXAGON NUT M4	六角ナット M4	
06	4-119123	POTENTIOMETER BRACKET	ポテンショメータブラケット	
07	4-119073	SPACER M6/M4　H62	スペーサー　M6/M4 H62	

TAV.14

GRUPPO POTENZIOMETRO
POTENTIOMETER GROUP

SOLO PER VERSIONE AUTOMATICA
ONLY FOR AUTOMATIC VERSION

POTENZIOMETRO SUPERIORE
UPPER POTENTIOMETER

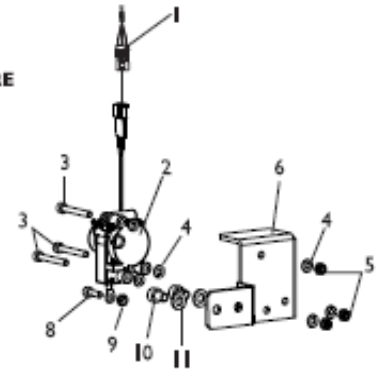

POTENZIOMETRO INFERIORE
LOWER POTENTIOMETER

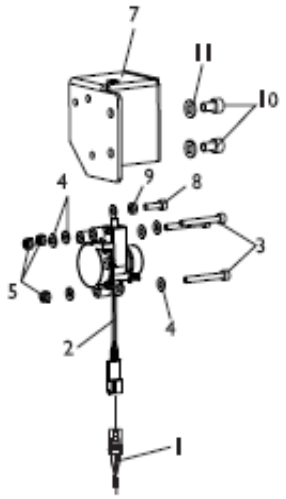

全体図へ戻る

ﾀｲﾔﾁｪﾝｼﾞｬｰTORNADO Ver.A Parts List & Price List
TAV.14　ポテンショメータグループ

REF	CODE	DESCRIPTION	ﾊﾟｰﾂ名	標準価格
01	5-102986	CABLE　BOARD-POTENTIOM.BEAD(**BEAD**)	ケーブル　ボード～ポテンショメーター．ビード(**BEAD**)	38,800
02	5-107819	POTENTIOMETER	ポテンショメータ	173,400
03	2-01717	HEX.SOCKET HEAD SCREW　M4x35	六角穴付きボルト　M4x35	
04	2-00209	WASHER D.4	ワッシャ　D.4	520
05	2-02883	AUTOLOCKING HEAXAGON NUT M4	ナイロンナットM4	
06	4-121878	UPPER POTENTIOMETER BRACKET	アッパーポテンショメータブラケット	
07	4-121879	LOWER POTENTIOMETER BRACKET	ロアーポテンショメータブラケット	
08	2-00757	HEX.SOCKET HEAD SCREW　M4x14	六角穴付きボルト　M4x14	
09	2-00149	HEXAGON NUT M4	六角ナット M4	
10	2-00308	HEX.SOCKET HEAD SCREW　M6x10	六角穴付きボルト　M6x10	
11	2-00211	WASHER D.6	ワッシャ　D.6	

TAV.15

GRUPPO CONSOLLE COMANDI
COMMAND CONSOLLE GROUP

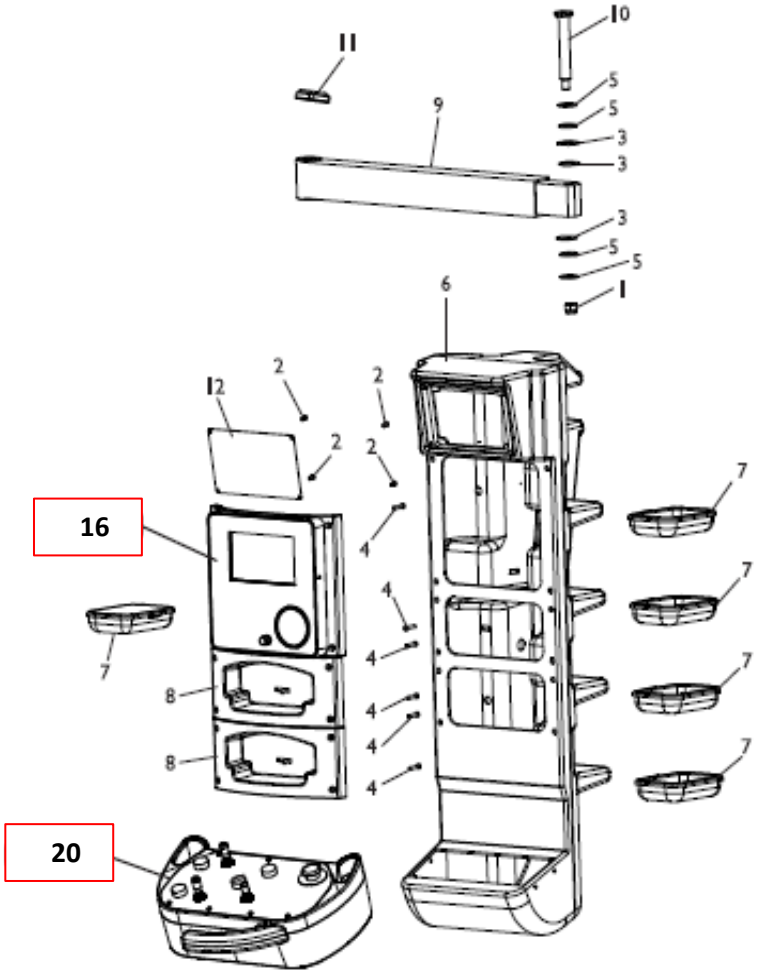

全体図へ戻る

ﾀｲﾔﾁｪﾝｼﾞｬｰTORNADO Ver.A Parts List & Price List
TAV.15　コマンドコンソールグループ

REF	CODE	DESCRIPTION	ﾊﾟｰﾂ名	標準価格
01	2-01106	AUTOLOCKING HEAXAGON NUT M14	ナイロンナットM14	
02	2-02167	SCREW M5x10	ボルト　M5x10	
03	2-02272	SPRING CUP	スプリングカップ	
04	2-80122	SCREW M5x30	ボルト　M5x30	
05	4-102536	WASHER D.30.5x50x2	ワッシャ　D.30.5x50x2	
06	4-107872	CONSOLLE COLUMN	コンソールコラム	
07	4-107873	TRAY	トレイ	
08	4-107876	TRAY HOLDER	トレイホルダー	
09	4-108549	HORIZONTAL ARM	ホリゾンタルアーム	
10	4-111301	CONSOLLE ARM PIN	コンソールアームピン	
11	421096	LOCKING RING M30x1.5	ロッキングリング　M30x1.5	
12	4-112445	UPPER PLATE	アッパープレート	

TAV.16

GRUPPO HMI-MANOMETRO
HMI-GAUGE GROUP

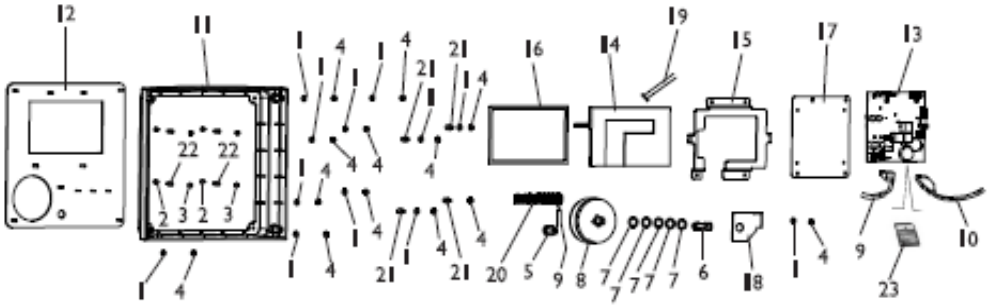

全体図へ戻る

ﾀｲﾔﾁｪﾝｼﾞｬｰTORNADO Ver.A Parts List & Price List
TAV.16　HMIゲージグループ

REF	CODE	DESCRIPTION	ﾊﾟｰﾂ名	標準価格
01	2-00209	WASHER D.4	ワッシャ　D.4	520
02	2-00285	HEX.SOCKET HEAD SCREW　M3x8	六角穴付きボルト　M3x8	
03	2-01017	AUTOLOCKING HEAXAGON NUT M3	ナイロンナットM3	
04	2-01018	AUTOLOCKING HEAXAGON NUT M4	ナイロンナットM4	520
05	235463	DEFLATION VALVE	デフレーションバルブ	19,400
06	3-00055	LO-FITTING-G1/4G-T8	ユニオン	
07	3-00449	ALUMINIUM WASHER 1/4	アルミニウムワッシャ　1/4	
08	3-00490	GAUGE D.80　0-10 BAR/PSI	圧力計	40,800
09	4-107112	CABLE 2x1　L.500mm	ケーブル　2x1　L.500mm	10,200
10	3-02708	USB CABLE	USBケーブル	
11	4-107874	DOUBLE TRAY	ダブルトレイ	13,920
12	4-119209	PANEL	パネル	
13	5-106238B	CARRIER BOARD + SOMIMX6	CPボード+SOMIMX6(TORNADO)	430,000
14	5-108262	DISPLAY 7″ TOUCH PANEL	タッチパネル	180,600
14*	5-126240	REPLACEMENT DISPLAY KIT 7	ディスプレイ交換キット	78,800
15	4-112417A	LCD-HMI SUPPORT	LCD-HMIサポート	22,000
16	4-112443	LCD SEAL	LCDシール	43,600
17	4-112444A	CARRIER BOARD PLATE	CPボードプレート	6,280
18	4-112449	GAUGE HMI BRACKET	圧力計ブラケット	
19	4-112606	40-WAY FLAT CABLE FOR LCD	フラットケーブル	5,520
20	418386	TERMINAL WITH 12 CONTACT	ターミナル	
21	449005	SPACER M4	スペーサー　M4	
22	449388	SPACER M3	スペーサー　M3	
23	5-121395	SD WITH SW	SDカード	

TAV.17

GRUPPO INFLATRON
INFLATRON GROUP

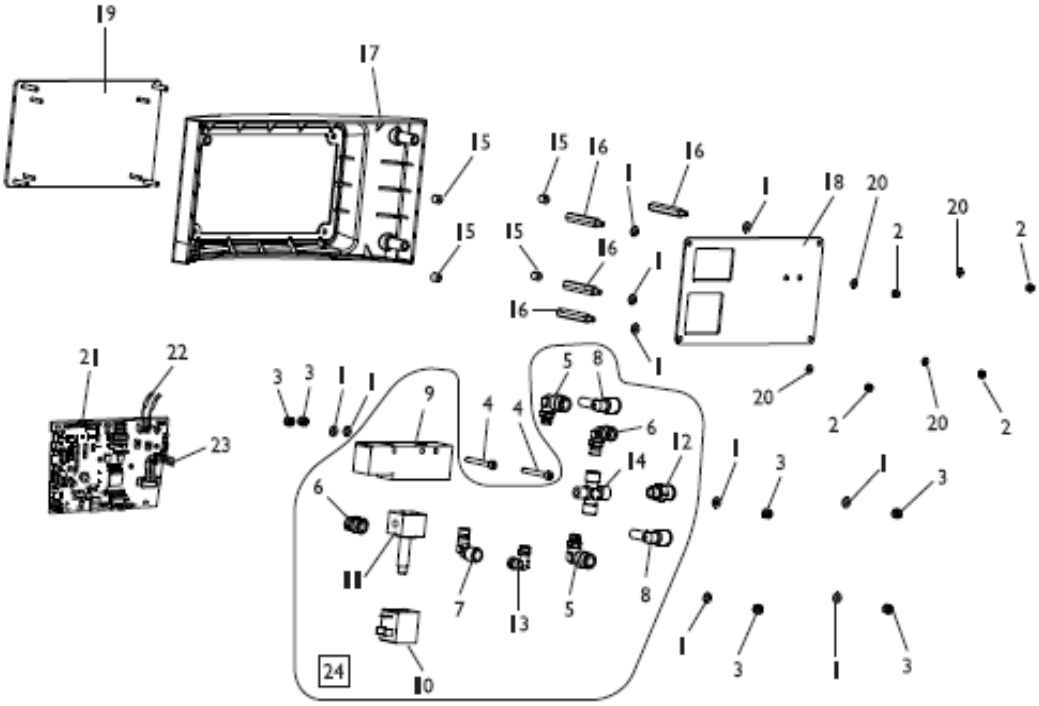

全体図へ戻る

ﾀｲﾔﾁｪﾝｼﾞｬｰTORNADO Ver.A Parts List & Price List
TAV.17　インフラトロングループ

REF	CODE	DESCRIPTION	ﾊﾟｰﾂ名	標準価格
01	2-00209	WASHER D.4	ワッシャ　D.4	520
02	2-01017	AUTOLOCKING HEAXAGON NUT M3	ナイロンナットM3	
03	2-01018	AUTOLOCKING HEAXAGON NUT M4	ナイロンナットM4	520
04	2-02588	HEX.SOCKET HEAD SCREW　M4x35	六角穴付きボルト　M4x35	
05	3-00049	LO-FITTING-G1/4G-T8	ユニオン	
06	3-00053	LO-FITTING-G1/4G-T6	ユニオン	
07	3-00138	L-FITTING-G1/8C-F	ユニオン	
08	3-00150	L-FITTING-G8-T8	ユニオン	
09	3-00380	ELECTRIC VALVE 1/8	エレクトリックバルブ	87,800
10	3-00413	SOLENOID 24VDC 5W	ソレノイドバルブ	25,600
11	3-00414	ELECTRIC VALVE BODY	エレクトリックバルブボディー	29,600
12	3-00464	D-FITTING-G1/8G-T8	ユニオン	
13	3-01199	L-FITTING-G1/8G-M	ユニオン	
14	3-01731	X-FITTING-G1/8FFF-M	ユニオン	
15	3-02005	SPACER D.3.5x7	スペーサー　D.3.5x7	
16	4-104205	SPACER M4	スペーサー　M4	
17	4-107875	SINGLE TRAY	シングルトレイ	
18	4-108563	BOARD PLATE	ボードプレート	
19	4-108565	INFLATRON PANEL	インフラトロンパネル	
20	468976	WASHER D.3.3x7x1	ワッシャ　D.3.3x7x1	
21	4-108564	INFLATRON BOARD	インフラトロンボード	557,000
22	4-400786	SUPPLY CABLE	供給ケーブル	
23	5-103006	HMI CABLE　BOARD-INFLATRON	HMIケーブル　　ボード～インフラトロン	
24	5-101292	VALVE ASSEMBLY	バルブアッセンブリー	285,600

TAV.18

GRUPPO TPMS
TPMS GROUP

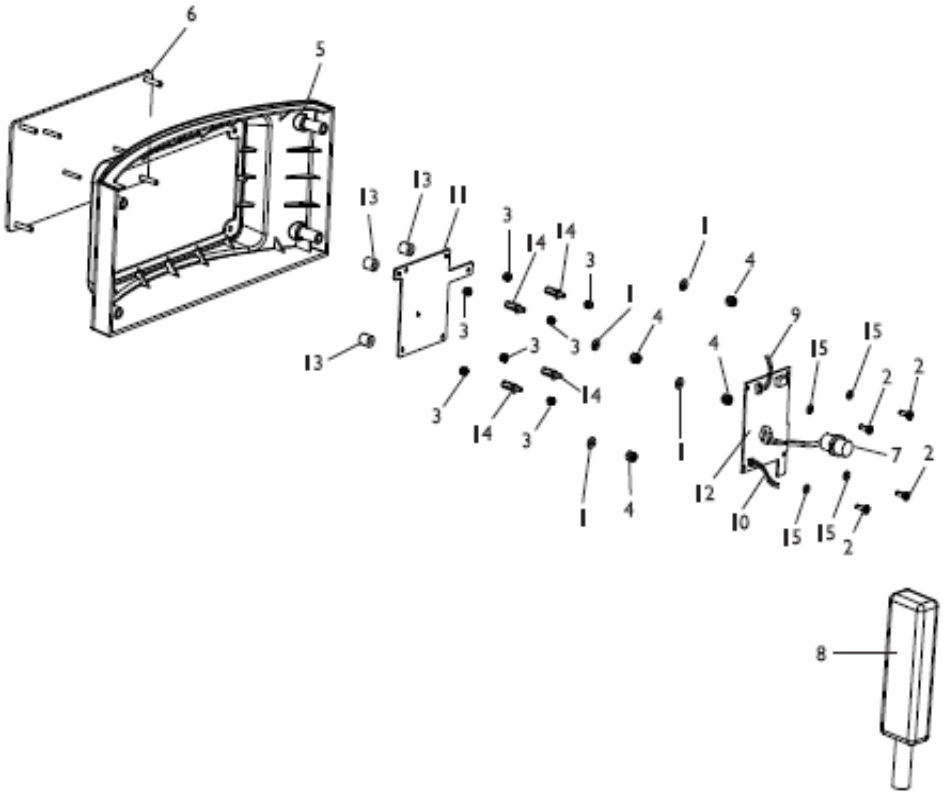

全体図へ戻る

TAV.18　TPMS(タイヤプレッシャーモニターシステム)グループ

REF	CODE	DESCRIPTION	ﾊﾟｰﾂ名	標準価格
01	2-00209	WASHER D.4	ワッシャ　D.4	520
02	2-00579	SCREW M3x10	ボルト　M3x10	
03	2-01017	AUTOLOCKING HEAXAGON NUT M3	ナイロンナットM3	
04	2-01018	AUTOLOCKING HEAXAGON NUT M4	ナイロンナットM4	520
05	4-107875	SINGLE TRAY	シングルトレイ	
06	4-108567	TPMS PANEL	TPMSパネル	
07	4-108568	PROBE CONNECTOR WITH CABLE	ケーブル付きプロービングコネクタ	
08	4-108569	SENSOR WITH CABLE	センサー　ケーブル付	
09	4-113695	SUPPLY CABLE 12V (**12VDC-TPMS**)	供給ケーブル12V	
10	4-113696	HIROSE HMI BOARD CABLE	ボードケーブル	
11	4-113702	BOARD PLATE	ボードプレート	
12	4-113724	TPMS BOARD	TPMSボード	
13	438996	SPACER D.4.5x9.5	スペーサー　D.4.5x9.5	
14	449388	SPACER M3	スペーサー　M3	
15	468976	WASHER D.3.3x7x1	ワッシャ　D.3.3x7x1	

TAV.19

SENSORI BATTISTRADA E TEMPERATURA
TEMPERATURE SENSOR AND TREAD MEASURER

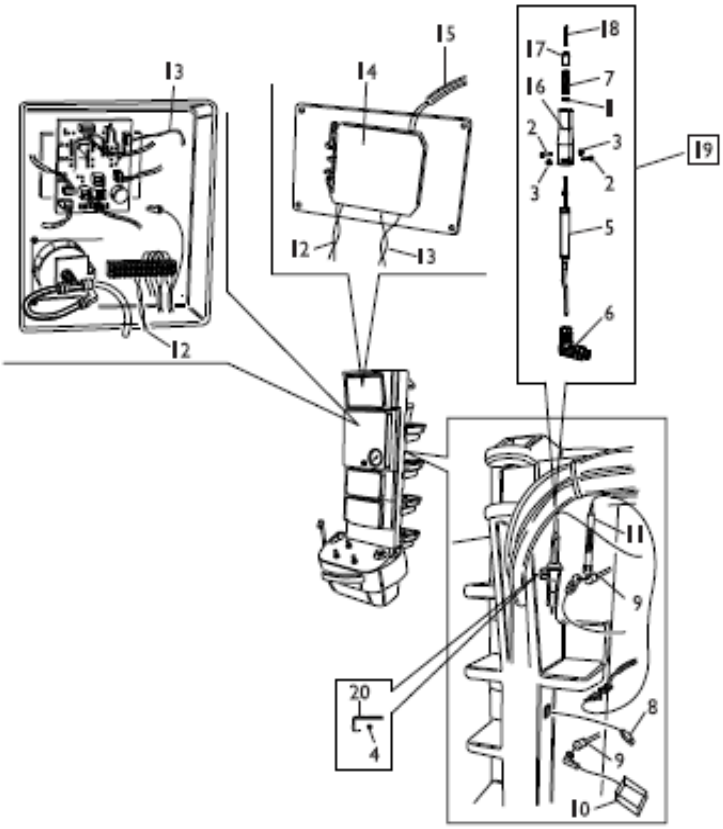

全体図へ戻る

TAV.19　温度センサーとトレッドメジャーグループ

REF	CODE	DESCRIPTION	ﾊﾟｰﾂ名	標準価格
01	2-00143	HEXAGON NUT M4	六角ナット M4	
02	2-00923	HEX.SOCKET HEAD SCREW　M3x14	六角穴付きボルト　M3x14	
03	2-01017	AUTOLOCKING HEAXAGON NUT M3	ナイロンナットM3	
04	2-02887	SCREW M3.5x13	ボルト　M3.5x13	
05	3-00694	TRANSDUCER	トランスデューサ	
06	3-00807	MALE CONNECTOR M12	コネクター	
07	3011474	SPRING	スプリング	
08	3-02708	USB CABLE	USBケーブル	
09	4-108568	TPMS PROBE CONNECTOR WITH CABLE	ケーブル付きTPMSプローブコネクタ	
10	4-108569	SENSOR WITH CABLE	センサー　ケーブル付	
11	4-115222	TEMPERATURE PROBE WITH CABLE L.2000mm	ケーブル付き温度プローブL.2000mm	716,800
12	4-115223	SUPPLY CABLE FOR TEMPERAT.PROBE L.500mm	温度プローブ用供給ケーブル	
13	4-115224	SIGNAL CABLE FOR TEMPERAT.PROBE L.600mm	温度プローブ用信号線	
14	4-115225A	SIGNAL AMPLIFIER FOR TEMPERATURE SENSOR	温度センサのための信号増幅器	66,200
15	4-115226	TEMPERATURE SENSOR CABLE L.1000mm	温度センサーケーブル L.1000mm	
16	4-406777	TREAD MEASURER HOLDER	トレッドメジャーホルダー	
17	4-406786	ATTACK	アタック	
18	4-406787	TIP	チップ	
19	5-103900	TREAD MEASURER ASSEMBLY	トレッドメジャーアッセンブリー	1,043,400
20	5-104859	TREAD MEASURER SUPPORT	トレッドメジャーサポート	

TAV.20

GRUPPO COMANDI
COMMANDS GROUP

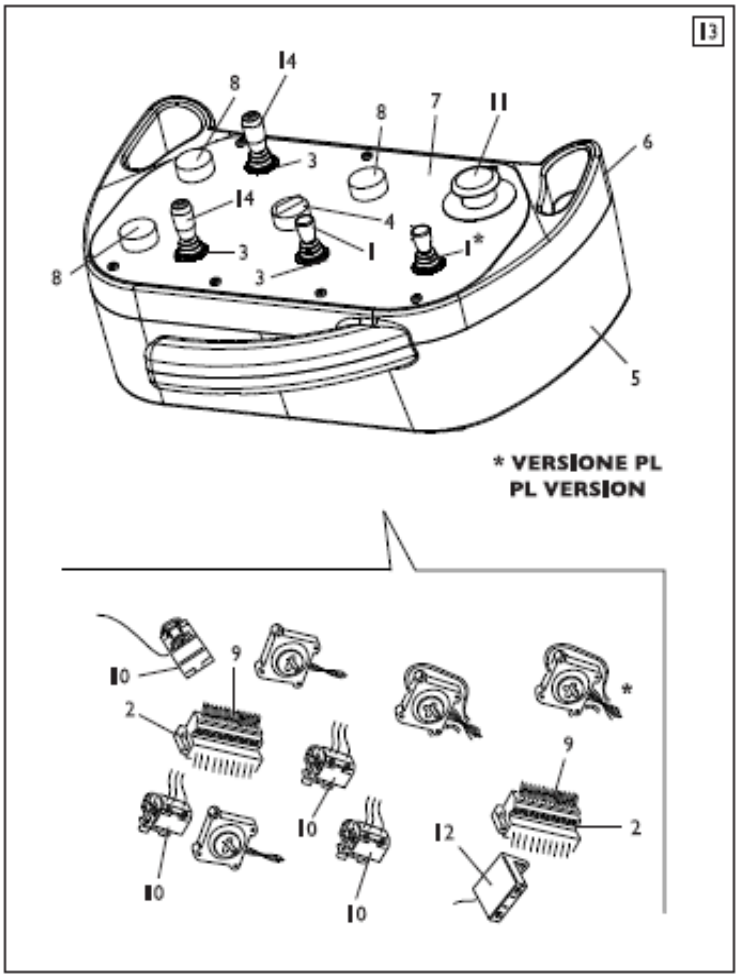

全体図へ戻る

TAV.20　コマンドグループ

REF	CODE	DESCRIPTION	ﾊﾟｰﾂ名	標準価格
01	3-00472	JOYSTICK ONE AXIS	ジョイスティック1軸	87,800
02	3-00506	PHOENIX CONNECTOR	フェニックスコネクタ	23,400
03	3-00702	NUT M22x1	ナット　M22x1	5,520
04	4-100013A	SHORT LEVER SELECTOR TWO POSITION	セレクターレバー	21,400
05	4-107877	LOWER CONSOLLE COVER	ロアーコンソールカバー	24,400
06	4-107878	UPPER CONSOLLE COVER	アッパーコンソールカバー	19,400
07	4-119118	COMMAND PANEL	コマンドパネル	
07	4-121866	COMMAND PANEL　PL	コマンドパネル　PL	99,000
08	461842	BLACK BUTTON	ブラックボタン	15,320
09	5-102990	BOARD CABLE-CONSOLLE	ケーブル　ボード～コンソール	221,400
10	461843A	CONTACT FOR MICROVALVES	コンタクター	6,640
11	485597	EMERGENCY BUTTON	非常ボタン	41,800
12	485598	CONTACTS BLOCK	コンタクトブロック	9,200
13	5-106429	COMMANDS ASSEMBLY	コマンドアッセンブリー	
13	5-107801	COMMANDS ASSEMBLY　PL	コマンドアッセンブリー PL	
14	3-03296A	QUADRIPOLAR JOYSTICK	ジョイスティック	190,800

TAV.21

GRUPPO IMPIANTO ELETTRICO
ELECTRIC SYSTEM GROUP

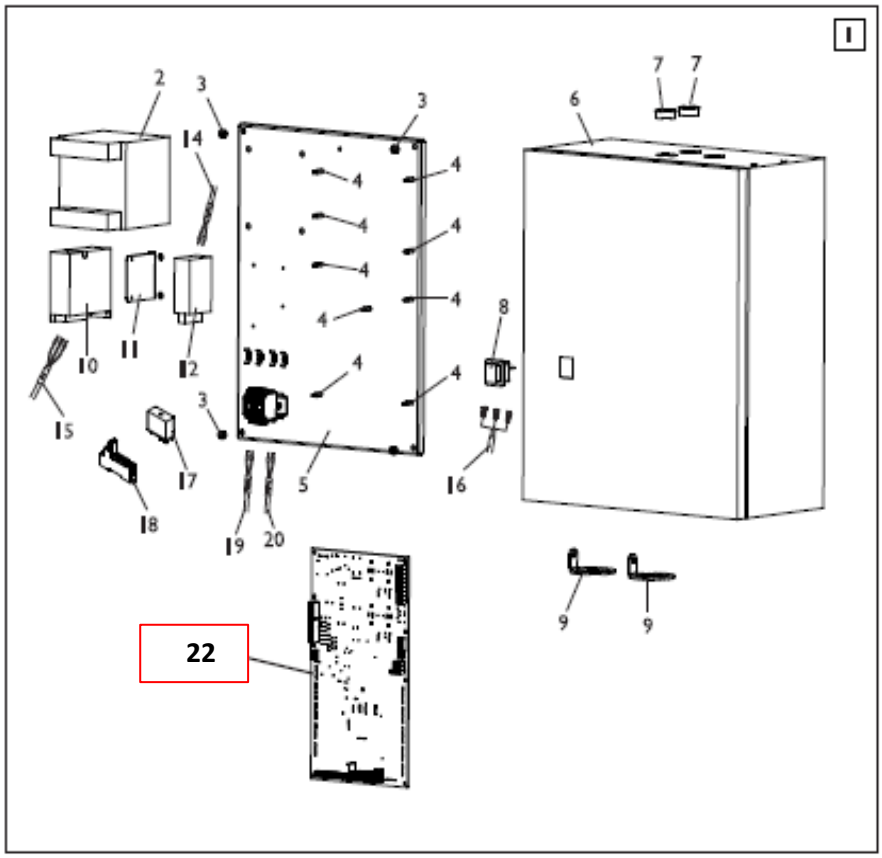

全体図へ戻る

ﾀｲﾔﾁｪﾝｼﾞｬｰTORNADO Ver.A Parts List & Price List
TAV.21　電気システムグループ

REF	CODE	DESCRIPTION	ﾊﾟｰﾂ名	標準価格
01	5-106413	ELECTRICAL SYSTEM ASSEMBLY	電気システムアッセンブリー	
02	461829B	TRANSFORMER	トランスフォーマー	222,400
03	2-00146	HEXAGON NUT M6	六角ナット M6	
04	449388	SPACER M3	スペーサー　M3	
05	4-108504	PLATE	プレート	
06	4-108503	ELECTRIC BOX	配電盤	
07	448000	CAP	キャップ	
08	433848	SWITCH	スイッチ	5,520
09	4-107007	CABLE PLATE D.48	ケーブルプレート D.48	
10	4-119346	SUPPLY 24VDC 100W	供給電源　24VDC　100W	84,600
11	4-111997	TPMS SUPPLY SUPPORT	TPMSサポート	
12	4-111655	TPMS SUPPLY 12V	TPMS供給電源　12V	55,000
13	2-00196	WASHER D.4.3x8x0.5	ワッシャ　D.4.3x8x0.5	
14	4-113695	CABLE L.3300mm	電源ケーブル　L.3300mm	
15	5-103003	CONSOLLE SUPPLY CABLE	コンソール電源ケーブル	
16	5-100654	POWER CABLE　L.4700mm	供給電源ケーブル　L.4700mm	
17	4-119217	RELAIS　48-230V	リレー　48-230V	29,600
18	4-119218	RELAIS HOLDER	リレーホルダー	23,400
19	4-119237	CABLE (MATE-N-LOK)	ケーブル(MATE-N-LOK)	
20	5-105010	M.I.SUPPLY CABLE	M.I.供給ケーブル	

TAV.22

CABLAGGI ELETTRICI
ELECTRICAL WIRING

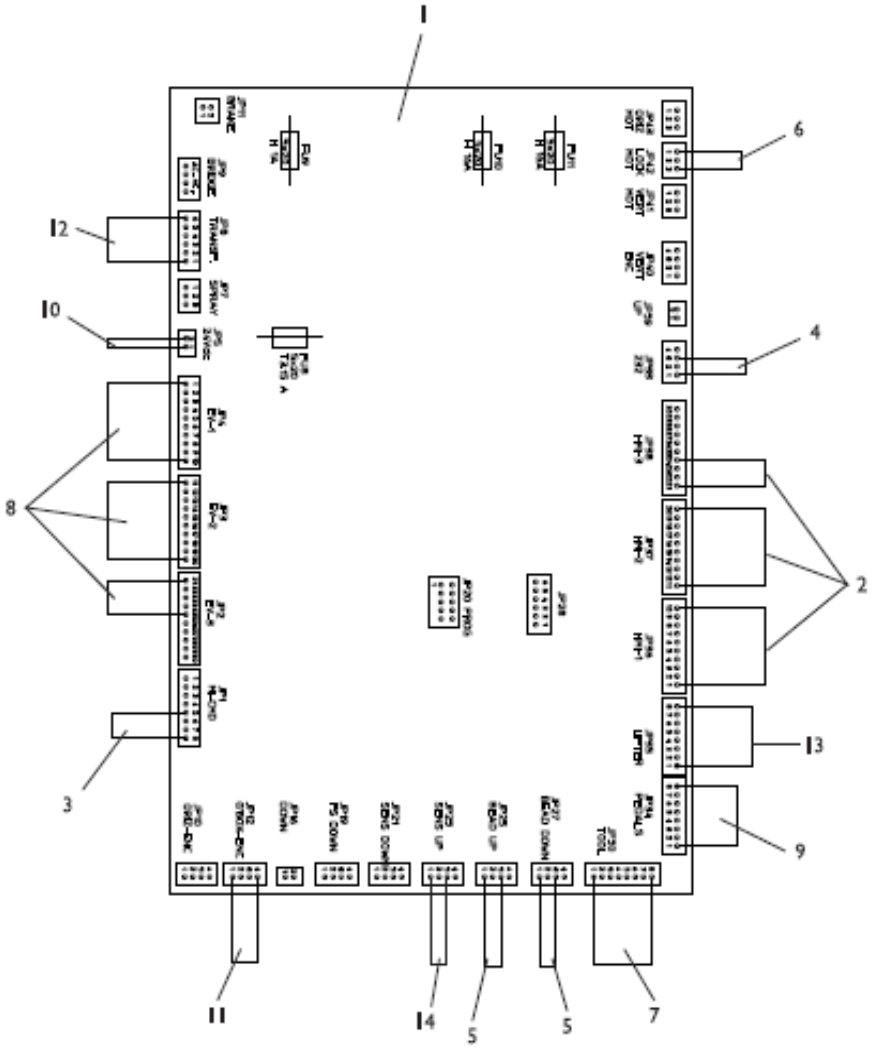

全体図へ戻る

TAV.22　配線図

REF	CODE	DESCRIPTION	ﾊﾟｰﾂ名	標準価格
01	5-121396	COMMAND BOARD ->#5-121396C	メイン基板 ->#5-121396C	
01*	5-121396C	COMMAND BOARD	メイン基板	790,000
02	5-102990	BOARD CABLE - CONSOLLE	ケーブル　ボード～コンソール	221,400
03	4-119235	CABLE BOARD - MOT./PUMP (MI-CMD/PUMP)	ケーブル　ボード～モーターポンプ	48,000
04	5-102994	CABLE BOARD - CARRIER BOARD (232)	ケーブル　ボード～キャリアボード	26,600
05	5-102986	CABLE BOARD - POTENTION.BEAD (BEAD)	ケーブル　ボード～ビード	38,800
06	5-103583	BOARD CABLE - TURNTABLE MOT. (LOCK-MOT)	ケーブル　ボード～ターンテーブル	29,600
07	4-119233	CABLE BOARD - REVOLVER (HALL-REVOLVER)	ケーブル　ボード～リボルバー	42,800
08	4-119232	ELECTRIC VALVE CABLE EV1-EV2-EV3	バルブケーブル　EV1-EV2-EV3	420,200
09	5-102991	CABLE BOARD - PEDALS GROUP (PEDALS)	ケーブル　ボード～ペダル	50,000
10	4-107112	CABLE 2x1　L.500mm	ケーブル	10,200
11	4-112325A	CABLE BOARD - REED SENSOR (G BOX ENC)	ケーブル　ボード～リードセンサー	29,600
12	5-101471	TRANSFORMER CABLR	トランスフォーマーケーブル	26,600
13	5-108169	CABLES KIT FOR STANDARD LIFTER	リフト用ケーブルキット	13,280
14	4-119236	CABLE BOARD - POTENTION.BEAD (SENS UP)	ケーブル　ボード～センサーアップ	32,600

TAV.23

CENTRALINA IDRAULICA
HYDRAULIC UNIT

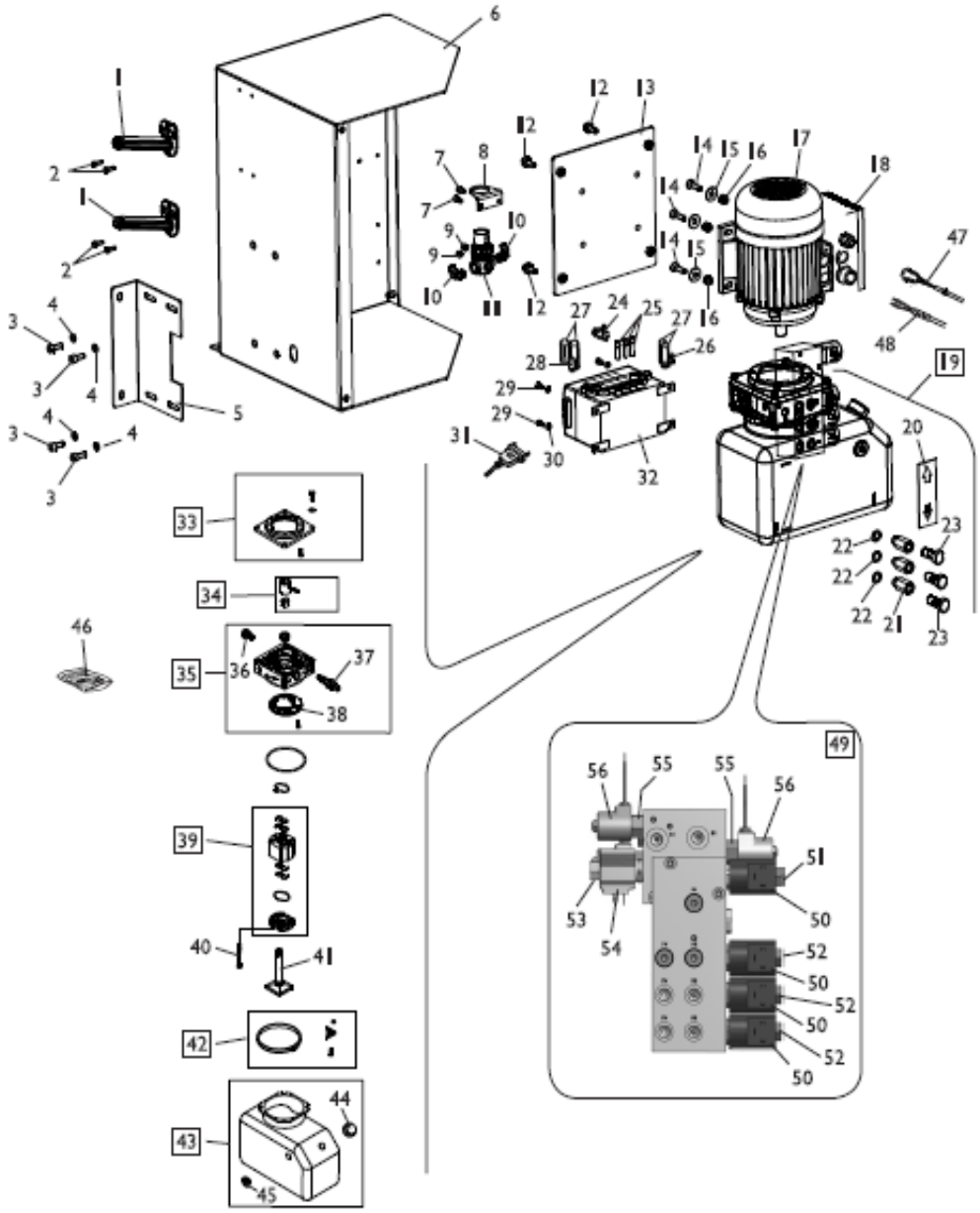

全体図へ戻る

TAV.23　油圧ユニット

REF	CODE	DESCRIPTION	ﾊﾟｰﾂ名	標準価格
01	462087	CONE SUPPORT	コーンホルダー	
02	2-00355	HEXAGON HEAD SCREW M5x16	六角ボルトM5x16	
03	2-00320	HEX.SOCKET HEAD SCREW　M8x20	六角穴付きボルト　M8x20	
04	2-02066	WASHER D.8.4x14x1.6	ワッシャ　D.8.4x14x1.6	
05	4-119210	POWER UNIT BRACKET	パワーユニットブラケット	
06	5-121393	POWER UNIT SUPPORT	パワーユニットサポート	
07	2-01989	HEX.SOCKET HEAD SCREW　M6x10	六角穴付きボルト　M6x10	
08	455596	BRACKET	ブラケット	
09	3-00198	CAP-FITTING-G1/8C	キャップ	
10	3-00051	LO-FITTING-G1/4-T6	ユニオン	
11	4213745	REGULATOR 0-16 BAR	レギュレーター	
12	2-03532	HEXAGON HEAD SCREW M8x20	六角ボルトM8x20	
13	4-404059	MOTOR PLATE	モータープレート	
14	2-02032	SCREW M8x30	ボルト　M8x30	
15	2-01299	WASHER D.9x24x2	ワッシャ　D.9x24x2	
16	2-01020	AUTOLOCKING HEAXAGON NUT M8	ナイロンナットM8	640
17	3-00767A	MOTOINVERTER 230/1/50-60HZ	モーター　230V　50-60HZ	667,000
18	4-405602A	MOTOINVERTER BOARD	モーターボード	378,400
19	5-400985	HYDRAULIC UNIT (electric valves not included)	油圧ユニット　(電磁バルブ含まず)	
20	3006653	CARRIAGE LABEL	操作ラベル	
21	4215146	EXTENTION 1/4M-F　H.31	エクステンション　1/4M-F　H.31	
22	4206391	COPPER SEAL　1/4　D.13.65x19x1.5	銅ワッシャ　1/4 D.13.65x19x1.5	
23	424650B	HYDRAULIC SCREW	油圧ボルト	2,320
24	3-03277	REGULATOR	レギュレーター	
25	3-00018	CAP-FITTING-C6	キャップ	
26	3-03111	CAP-FITTING-C12	キャップ	
27	4-111323	SILENCER D.12	サイレンサー D.12	12,240
28	4-111324	SILENCER D.6	サイレンサー D.6	10,200
29	2-02167	SCREW M5x10	ボルト　M5x10	
30	2-00210	WASHER D.5	ワッシャ　D.5	520
31	4-119232	ELECTRIC VALVE CABLE EV1-EV2-EV3	バルブケーブル	420,200
32	4-121922	GROUP SOLENOID 0-16 BAR	ソレノイドバルブ 0-16BAR	484,000
32	4-121922	GROUP SOLENOID　PL	ソレノイドバルブ PL	1,177,000
33	5-490581	MOTOR FLANGE WITH SCREWS	モーターフランジ　ボルト付	82,600
34	5-490583	FLEXIBLE COUPLING	フレキシブルカップリング	18,360
35	5-490623	PUMP FLANGE WITH SEALS	ポンプフランジ　シール付き	334,320

36	4-404291	CHECK VALVE	チェックバルブ	
37	4-404499	PRESSURE LIMIT VALVE	リリーフバルブ	
38	4-404438	OIL FILTER	オイルフィルター	
39	5-491020	PUMP 1.7CC WITH SEALS	ポンプ　シール付き	426,120
40	2-94135	HEX.SOCKET HEAD SCREW　M8x75	六角穴付きボルト　M8x75	
41	3-90200	OIL FILTER ASSEMBLY　L.115	オイルフィルター　L.115	41,800
42	5-491022	TANK FIXING KIT	タンク取付キット	52,000
43	5-491023	OIL TANK 5L.	オイルタンク　5L.	573,000
44	3-90202	TANK CAP 1/2	タンクキャップ　1/2	
45	4-404290	OIL DRAIN CAP WITH O-RING	オイルドレンキャップ　Oリング付	11,240
46	5-490587	HYDRAULIC UNIT SEALS KIT	油圧ユニットシールキット	65,200
47	4-119235	CABLE　BOARD-MOT./PUMP (**MI-CMD/PUMP**)	ケーブル　ボード～モーターポンプ	48,000
48	4-119237	CABLE (**MATE-N-LOK**)	ケーブル　(**MATE-N-LOK**)	
49	5-106453	ELECTRIC VALVES ASSEMBLY	電磁バルブアッセンブリー	1,990,000
50	4-404541	MAGNET 24V 24W	マグネット	29,600
51	4-404539	VALVE NG-S4A-OO (**MAGNET NOT INCLUDED**)	バルブNG-S4A-OO　(**マグネット含まず**)	106,000
52	4-404540	VALVE NG-S4B-OOT (**MAGNET NOT INCLUDED**)	バルブNG-S4B-OOT　(**マグネット含まず**)	121,400
53	4-133933	VALVE HB-S2C-OO (**SOLENOID NOT INCLUDED**)	バルブHB-S2C-OO　(**ソレノイド含まず**)	129,600
54	4-133935	SOLENOID 24V 21W	ソレノイドバルブ　24V　21W	31,600
55	4-133936	VALVE MA-S2E-OO (**SOLENOID NOT INCLUDED**)	バルブMA-S2E-OO　(**ソレノイド含まず**)	154,000
56	4-133934	SOLENOID 24V	ソレノイドバルブ　24V	31,600

TAV.24

GRUPPO PREMITALLONE
BEAD DEPRESSOR GROUP

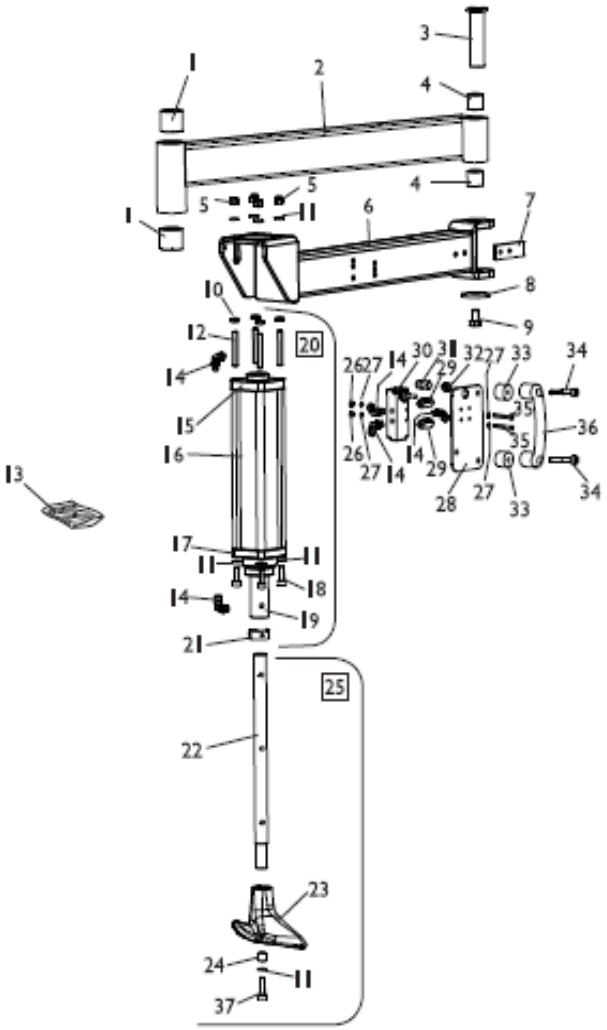

全体図へ戻る

ﾀｲﾔﾁｪﾝｼﾞｬｰTORNADO Ver.A Parts List & Price List
TAV.24　ビードデプレッサーグループ

REF	CODE	DESCRIPTION	ﾊﾟｰﾂ名	標準価格
01	3-80114	BUSHING D.35x35	ブッシング　D.35x35	
02	5-103377	ARM WITH BUSHING	アーム	
03	4-106799	PIN	ピン	
04	3-80106	BUSHING D.5x25	ブッシング　D.25x25	
05	2-01020	NORMAL AUTOLOCKING HEAXAGON NUT M8	ナイロンナットM8	640
06	4-106795	ROTATION ARM	ローテーションアーム	
07	4-101897	ANTI-ROTATION PLATE	ストッパー	
08	318216	WASHER D.12.5x50x4	ワッシャ　D.12.5x50x4	
09	2-00386	HEX.SOCKET HEAD SCREW　M12x20	六角穴付きボルト　M12x20	
10	2-91680	LOW HEXAGON NUT M8	六角ナット　M8	
11	2-00212	WASHER D.8	ワッシャ　D.8	640
12	2-02683	CSK SCREW FLAT SOCKET M8x60	CSKスクリューフラットソケットM8x60	680
13	5-102410	CYLINDER SEALS KIT	シリンダーシールキット	22,400
14	3-00053	FITTING 1/8	ユニット　1/8	
15	4-106788A	REAR FLANGE D.63	リアフランジ　D.63	51,000
16	4-106790	LINER D.63x277.5	シリンダーライナー　D.63x277.5	
17	5-104568	FRONT FLANGE D.63	フロントフランジ　D.63	
18	2-02006	CIRCULAR SOCKET HEAD SCREW M8x25	穴付きボルト　M8x25	
19	5-104569	ROD WITH BUSHING	ロッド　ブッシング付	
20	5-102369A	CYLINDER ASSEMBLY	シリンダーアッセンブリー	417,200
21	5-103287	STOP PIN	ストップピン	22,400
22	4-106794	INTERNAL ROD ADJUSTABLE	ロッドアジャスター	
23	4-106888	BEAD DEPRESSOR	ビードデプレッサー	153,200
24	4-103846	SPACER	スペーサー	8,160
25	5-102363A	BEAD DEPRESSOR ASSEMBLY	ビードデプレッサーアッセンブリー	59,200
26	2-01018	NORMAL AUTOLOCKING HEAXAGON NUT M4	ナイロンナットM4	520
27	2-00209	WASHER M4	ワッシャ　M4	520
28	363396	PLATE	プレート	
29	3-00183	SILENCER 1/8	サイレンサー　1/8	5,520
30	3-00371	VALVE	バルブ	84,600
31	440585	HANDLE	ハンドル	6,900
32	2-00105	NUT M8	ナット　M8	
33	461626	SPACER	スペーサー	3,280
34	2-80015	CIRCULAR SOCKET HEAD SCREW M8x50	穴付きボルト　M8x50	
35	2-02022	CIRCULAR SOCKET HEAD SCREW M4x35	穴付きボルト　M4x35	
36	458702	HANDLE　D.8	ハンドル　D.8	6,640

37	2-02006	HEX.SOCKET HEAD SCREW　M8x25	六角穴付きボルト　M8x25	

TAV.25

ACCESSORI
ACCESSORIES

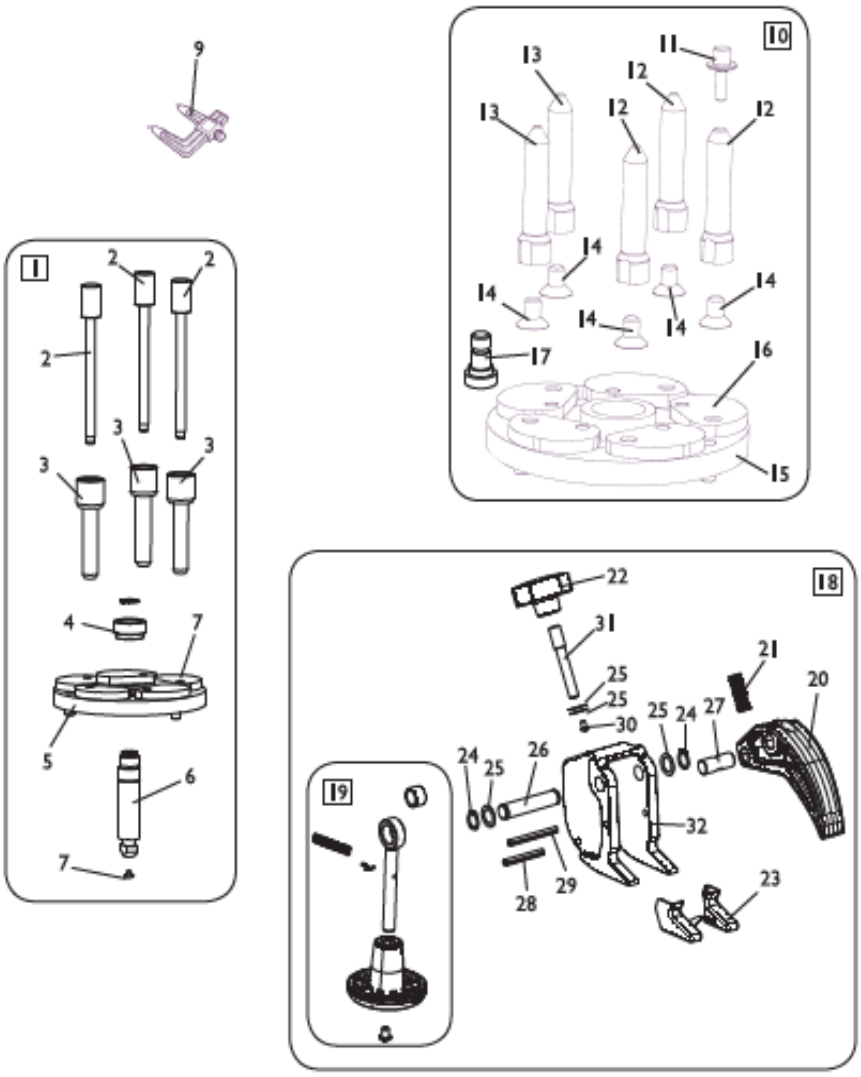

全体図へ戻る

ﾀｲﾔﾁｪﾝｼﾞｬｰTORNADO Ver.A Parts List & Price List
TAV.25　アクセサリー

REF	CODE	DESCRIPTION	ﾊﾟｰﾂ名	標準価格
01	8-11100087	WHEEL KIT BLIND	ブラインドホイールキット	290,000
02	361647	FIXING BOLT RIMS BLIND	固定ボルト	
03	361648	FITTING NUT RIMS BLIND	固定ナット	
04	4-103766	FITTING NUT	フィッティングナット	
05	5-102422	UNIVERSAL FLANGE 6 PETALS	ユニバーサルフランジ	
06	4-103765	BAR	フランジロッキングバー	
07	461560	PROTECTION	プロテクション	1,320
08	4-107023	PETAL	ペタル	
09	2008157	DETECTOR HOLES	PCD測定器	
10	8-11100039	REVERSE RIMS KIT	リバースリムキット	320,000
10-1	8-11100046	SET OF 6 SHORT EX(-20mm)FOR FLANGE FCR28 diam23	リバース用エクステンション(23mm延長/外径25mm)	218,000
10-2	8-11100244	SET OF 6 SHORT EX(-20mm)FOR FRANGE FCR28	ショートエクステンション(純正-20mm)	183,400
10-3	8-11100245	SET OF 6 LONG EX(-40mm)FOR FLANGE FCR2	ショートエクステンション(純正-40mm)	154,200
10-4	8-11100284	SET OF 12 PLASTIC PROTECTIVE CAPS	プラスチックキャップ	39,000
11	4-102377A	FITTING NUT	フィッティングナット	7,240
12	5-102721	COLUMN WITH LOCKING	ロッキングコラム	99,600
13	5-102720	COLUMN	コラム	84,000
14	2-71769	CSK SCREW FLAT SOCKET M12x20	CSKスクリューフラットソケットM12x20	1,840
15	5-102421	FLANGE REVRSE RIMS	リバースリムフランジ	213,800
16	4-107024	PETAL	ペタル	35,400
17	4-101250	SPECIAL SCREW	スペシャルスクリュー	24,400
18	8-11100120	TILTING CLAMP	チルティングクランプ	
19	5-101642	DISK	ディスク	
20	4-104051	TOOL	ツール	
21	3-01760	SPRING D.11.5x30x1.5	スプリング　D.11.5x30x1.5	
22	3-01715	HANDLE	ハンドル	
23	8-11100126	6 PROTECTION KIT	プロテクションキット	
24	2-00025	SEEGER D.12	スナップリング　D.12	520
25	315274	WASHER D.12x18x0.5	ワッシャ　D12x18x0.5	
26	4-104271	PIN	ピン	
27	4-104258	SMALL PIN HOLES	スモールピンホール	
28	2-71566	PLUG D.5x40	プラグ　D.5x40	
29	2-02219	PLUG D.5x50	プラグ　D.5x50	
30	2-03039	ROUNDED HEAD SCREW SOCKET M4x6	六角ボルト M4x6	
31	4-104259	PIN TWO THREADS	ピン	
32	4-104235	BODY	ボディー	