PFZ265GT-TLパーツ展開図

Ver.A

spare parts list

PFZ 265GT- TL

TAV.01	本体
TAV.02	支柱
TAV.03	ペダル(GT)
TAV.04	ビードブレーカー
TAV.05	ビードブレーカーシリンダー
TAV.05-A	ビードブレーカーシリンダー 3本溝ピストン仕様

TAV.07	テーブル板
TAV.07A	テーブル板シリンダー
TAV.08	減速器
TAV.10	インフレーター
TAV.11	エアー三点セット

TAV.01 本体

表紙

価格表

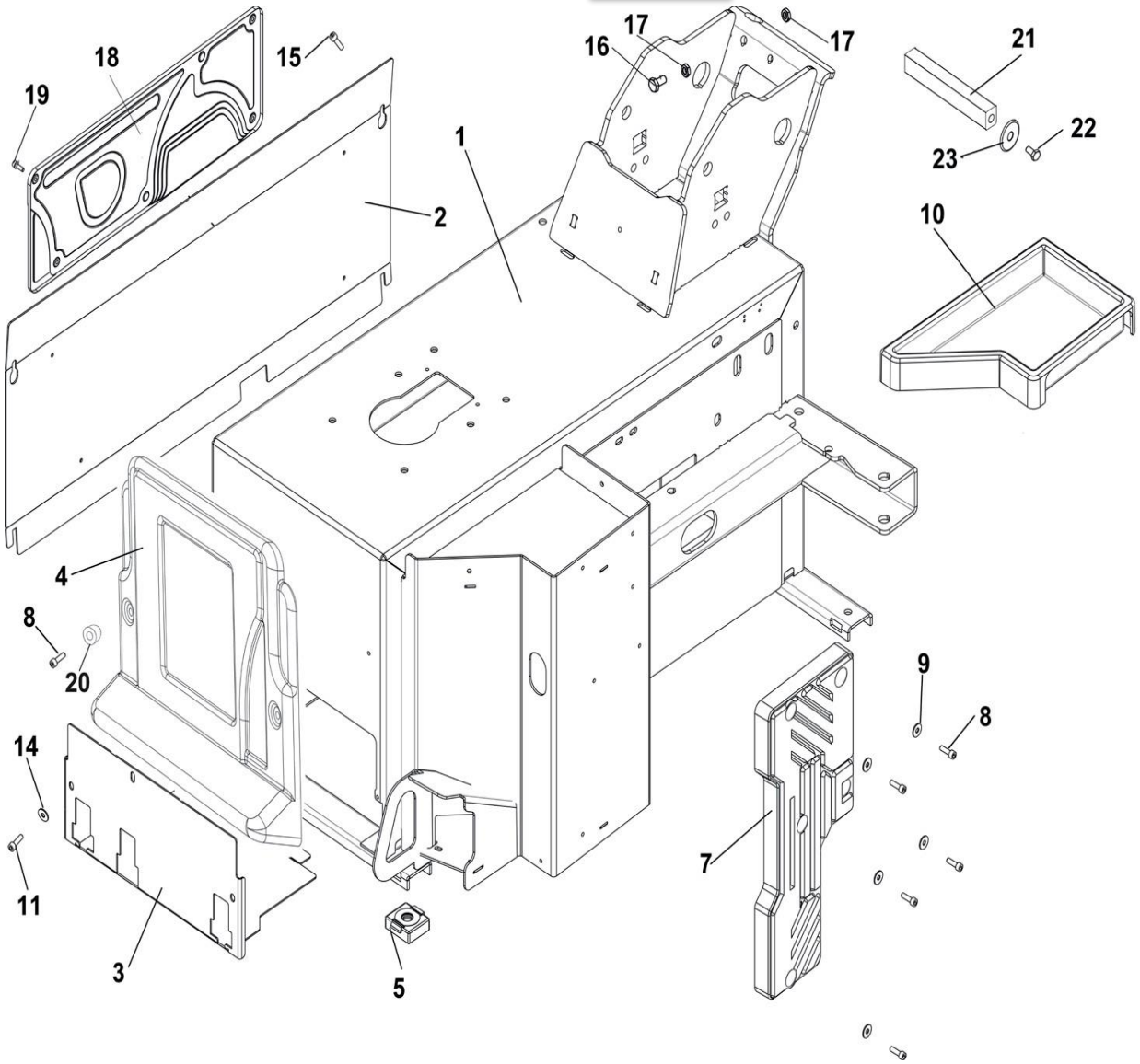

タイヤチェンジャー WING PFZ265GT－TL PartsList &Price List

TAV. 01 BODY（GT/MGT 共通）

REF	CODE	DESCRIPTION	パーツ名	標準価格
01	5836803	SHELL (CZX26)	本体ボディー (CZX26GT)	497,600
01A	5843890GC	SHELL (A/E VERSION)	本体ボディー(防爆)	
02	5836857	SIDE COVER (CZX26)	サイドカバー (CZX26GT)	38,200
03	5836848	SUPPORT PEDALES (CZX26)	ペダルサポート (CZX26GT)	30,400
04	3036046	PROTECTION PEDALES (CZX26)	ペダルカバー (CZX26GT)	27,000
05	3002099	PLASTIC FOOT	防震シム	1,200
07	3032880GC	WHEEL SUPPORT (SIDE RUBBER)	ホイールサポート	17,000
08	4399890J	SCREW M6x20	キャップボルト M6x20	120
09	4398848J	WASHER 6 (6.6x18x1.5)	ワッシャ (6.6x18x1.5) 【4550】	40
10	3037110	ABS COVER (BEAD BREAKER PAD BASE)	ABS カバー (CZX26GT)	30,400
11	4398723J	SCREW M6x12 (8.8)	六角ボルト(M6x12) 8.8	80
14	4399998	WASHER 6 (6.4x12x1.6)	ワッシャ (M6用 6.4x12x1.6)	240
15	4393749	SCREW M6x20 (FLANG. TCEI 6X20 ZNT)	ボルト M6x20	320
16	4399880J	SCREW 10x40	六角ボルト M10x40	480
17	4399967J	NUT M10	ナットM10 (薄型)	160
18	3037473	ABS PANEL	樹脂カバー	28,400
19	4399299	SCREW TCEI 6x30 8.8	ボルト (M6x30)	240
20	3039217	ABS PANEL BOLT	パネルボルト	2,760
21	3036986	RINFORCED SQUARE	補強部材	7,720
22	4399966J	SCREW 10x20	六角ボルト 10x20	200
23	3000495	WASHER D.10x36x5	ワッシャ (D.10x36x5)	1,080

TAV.02 支柱

表紙

価格表

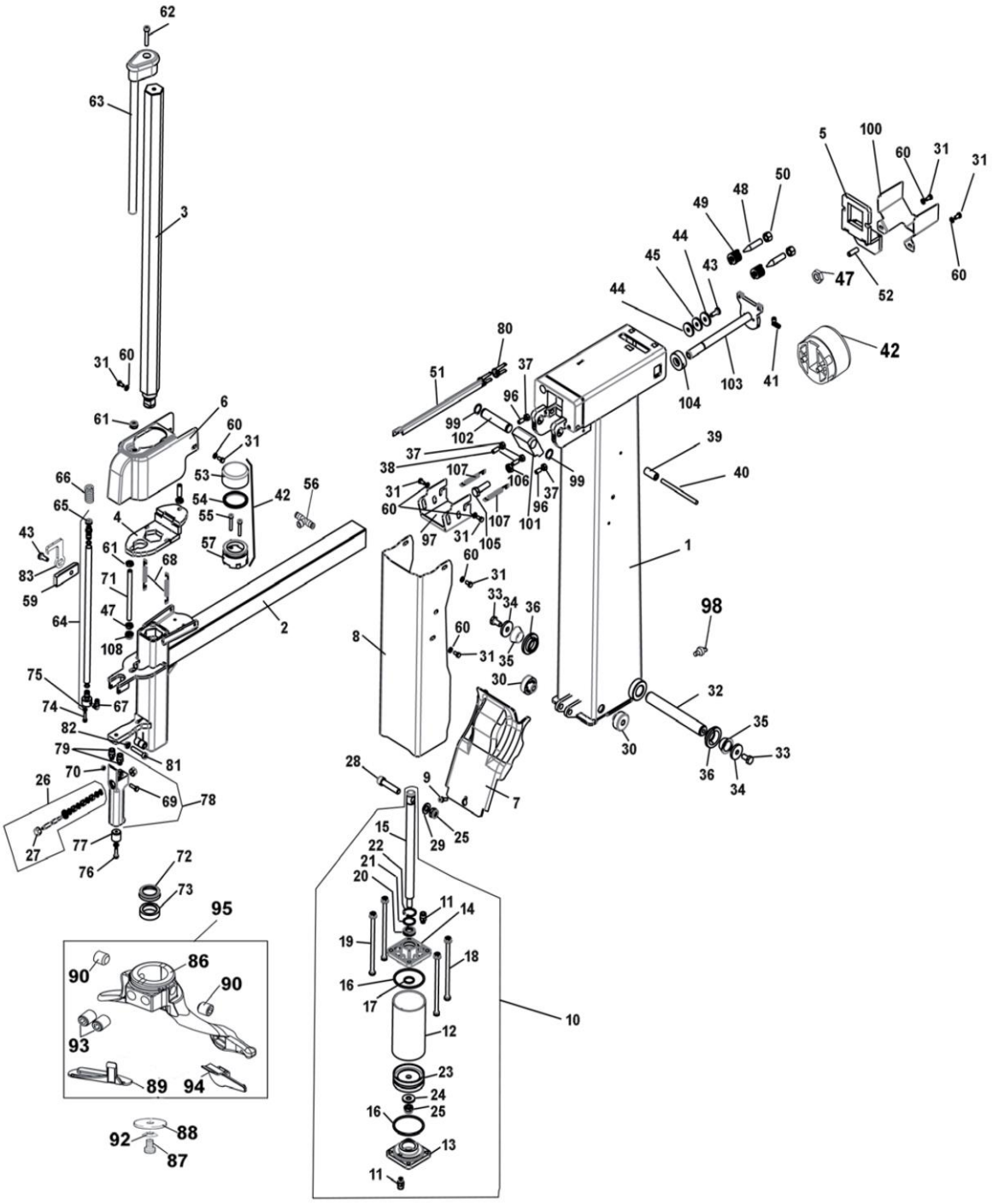

タイヤチェンジャー WING PFZ265GT－TL PartsList &Price List

TAV. 02 支柱 (GT/MGT共通)

REF	CODE	DESCRIPTION	パーツ名	標準価格
01	5843387GC	VERTICAL ARM	バーチカルアーム	233,600
02	7038786GC	HORIZONTAL RM	水平軸	
03	3012325	OPERATING ARM	六角軸	104,400
04	2136993GC	ARM LOCKING PLATE (CZX26)	垂直ロックプレート (CZX26GT)	24,600
05	2138684GC	LOCKING PLATE	水平ロックプレート	21,040
06	3037026	ARM FRAME	アームフレーム	26,000
07	3037054GC	PROTECTION	プロテクター	35,960
08	3036409N	METAL SHEET FOR STICKERS	ステッカー用メタルシート	16,040
09	4393749	SCREW M6x20 (FLANG. TCEI 6X20 ZNT)	ボルト M6x20	320
10	2008082C	TILTING CYLINDER (#2008082)	支柱転倒シリンダー (#2008082→)	69,400
11	4198993J	PC6-01	ﾀｯﾁｺﾈｸﾀｰ 1/8 φ6 ｽﾄﾚｰﾄ【4550】	960
12	3008084	CYLINDER LINER L=135	シリンダー外筒 (L=135)	16,960
13	2015178	REAR FLANGE	ﾘｱﾌﾗﾝｼﾞ 新型 (旧#3002293)	12,320
14	2015177	FRONT FLANGE ASSY	フロントフランジAssy	26,200
15	3002624C	CYLINDER ROD L=309	シリンダーロッド L=309(旧#3002624 L=307)	27,600
16	4298822	O-RING D.68.26x3.53	Oリング (D68.26x3.53)	240
17	4299168GC	O-RING 20.29x2.62	Oリング	120
18	3008085	SPECIAL SCREW M8x160	ボルト M8x160	1,160
19	4397678	FLANGE NUT M8	ﾌﾗﾝｼﾞﾅｯﾄ M8	240
20	3199601GC	SCRAPER NSW 20 30 6	スクレーパー NSW 20 30 6	1,600
21	4398146GC	STEEL SHIM 24x30x1	スチールシム 24x30x1	280
22	3199599GC	SEEGER RING D.30	シーガーリング R-30	240
23	4198856TD	YC1-4198856 PISTON (D.75)	ピストン D.75 (W3220 ver.C)	4,120
24	4398753	WASHER D.12.5x30x3	ワッシャ (12.5x30x0.3)	720
25	4399865J	SELF-LOCKING NUT M12 P=1.75(19x14.4)	ﾅｲﾛﾝﾅｯﾄ M12 (H=14)【3930】	120
26	2008335GC	ARM CONTROL SPARES	ロックボタンインナーパーツ	
27	3012721	CAP (ALUMINUM)	キャップ(ｱﾙﾐ)	2,440
28	3035820GC	VIS TCEI M12x55 8.8 ZNT5931	ボルト M12x55	680
29	4399981J	WASHER 12	ﾜｯｼｬｰ (12x24x2.5) 【4550】	40
30	3014633	ARM SPACER	アームスペーサー	2,040
31	4398723J	SCREW M6x12 (8.8)	六角ボルト(M6x12) 8.8	80
32	3015981	PIN	ピン	16,680
33	4399966	SCREW M10x20 8.8 (5739)	(1037)六角ボルト (M10x20 8.8)	600
34	3000495	WASHER D.10x36x5	ワッシャ (D.10x36x5)	1,080
35	3015750	INNER BUSH	インナーブッシュ(XF24.PF26)	6,600
36	3015751	OUTER BUSH	アウターブッシュ(XF24.PF26)	10,920
37	4399976	NUT M8	六角ナット M8	240
38	4398509	STEI SCREW 8x16	六角穴付止めボルトM8x16	280

タイヤチェンジャー WING PFZ265GT－TL PartsList &Price List

TAV. 02 支柱 (GT/MGT共通)

REF	CODE	DESCRIPTION	パーツ名	標準価格
39	3038370	ROLLER (CZX26)	ローラー (CZX26GT)	5,320
40	4392622GC	PARALLEL PIN 8x120	ピン 8x120	2,880
41	4197741	6500 UNION 1/8-4 90 A.107	ユニオン (1/8 L型 4φ)	5,080
42	2099665GC	LOCKING CYLINDER	ロックシリンダーアッシィー	16,200
43	4399827J	SCREW M8x20 (10.9)	六角ボルト M8x20 (10.9)【4550】	80
44	4399947	WASHER 8 (9x32x4)	ワッシャ 8 (9x32x4)	1,880
45	3000181	WASHER (8x30x3)	ｼｮｯｸｱﾌﾞｿｰﾊﾞｰ (8x30 t=3)	1,400
47	4399967	NUT M10 (6S LOW) ->#4399967J	ナット (M10.薄型)	640
48	3015677GC	SCREW M12x60 (45H) SPECIAL	六角穴付ﾎﾞﾙﾄ M12x60 先ﾄｶﾞﾘ(XF24.W322.PC90verB)	1,960
49	4294966J	SPRING 27x25 (TF27-25)	ｽﾌﾟﾘﾝｸﾞ(27x25 W322.XF24.PC90verB)TF27-25【4550】	1,200
50	4398805	NUT M12	ナット M12	360
51	3039793	PIPE GUIDE	パイプガイド	9,360
52	4398284J	SCREW 10x30	六角穴付止めネジ 10x30	200
53	4299524	CYLINDER LINER D.60	(*515)シリンダー外筒 (LOCK CYL.CUP)	12,360
54	4299522TD	YC2-4299522 SEALING RING	リップシール D.60 (W3220 ver.C)	1,400
55	4399135	SCREW 6x35 8.8	ｷｬｯﾌﾟﾎﾞﾙﾄ M6x35	280
56	4197740	6410 QUICK UNION 1/8 - 4	ｸｲｯｸﾕﾆｵﾝ (4φ T型 1/8)	6,520
57	4299523TD	YC2-4299523 PISTON (D.60)	ピストン D.60 (W3220 ver.C)	2,940
59	3007935	SHOCK ABSORBER	ショックアブソーバー(水平ｱｰﾑｽﾗｲﾄﾞ部)	2,920
60	4399998	WASHER 6 (6.4x12x1.6)	ワッシャ 6 (6.4x12x1.6)	240
61	4399971J	SELF-LOCKING NUT M10 (2種17xH10)	ナイロンナット (M10)	120
62	4399133J	SCREW M8x40	六角穴付ボルト M8x40 【4550】	120
63	2008968	OUTER PIPE	アウターパイプ	26,800
64	2008969	INNER PIPE	インナーパイプ	50,000
65	4298812	GROMMET 8.4x16x6.2 (SEALING RING)	グロメット(青 8.4x16x6.2)	3,640
66	3002629	SPRING 13.5x28 F2.3	スプリング (ｲﾝﾅｰﾊﾟｲﾌﾟ部 13.5x28 F2.3)	1,240
67	4197718	UNION 6520 M5-4 90 A.108	ユニオン(L型4φ M5)	4,280
68	3002273GC	SPRING	スプリング(垂直軸ﾛｯｸ解除用)	2,240
69	4399896	SCREW TE 4x35 (8.8)	六角ボルト(M4x35)	240
70	4399895J	SELF-LOCKING NUT M4	ナイロンナット M4 (6H) 【3930】	80
71	3012459J	THREADED BAR M10x120	寸切ボルト M10x120 【3930】	1,000
72	3017974	S.ABSORB.RING COVER D.41	アブソーバーカバー (W322.XF24.PF26)	6,800
73	3002601	SHOCK ABSORBER (for MOUNTING TOOL)	ショックアブソーバー(ｼﾌﾀｰ部)	2,920
74	4398897	SCREW 5x20	六角ボルト M5x20	240
75	4399292	WASHER 5 (5.3x10x1)	ワッシャ 5 (5.3x10x1)	240
76	4399892J	SCREW M6x20 (10.9 SCM435)	六角ボルト M6x20 (10.9)【4550】	120
77	3013355	HANDLE INSERT	ハンドルインサート	3,400
78	2012461	ROBOT CONTROL	ハンドル アッシィー(XP.XF. PF)	76,200

タイヤチェンジャー WING PFZ265GT－TL PartsList &Price List

TAV. 02 支柱 (GT/MGT共通)

REF	CODE	DESCRIPTION	パーツ名	標準価格
79	4197743	UNION 6511 M5-4	ユニオン (M5-4φｽﾄﾚｰﾄ)	2,840
80	3038518	GUIDE SUPPORT (CZX26)	ガイドサポート (CZX26GT)	3,920
81	4399133J	SCREW M8x40	六角穴付ボルト M8x40 【4550】	120
82	4399900J	SELF-LOCKING NUT M8	ナイロンナット M8 【3930】	240
83	3038470	MOUNTING PLATE PIPE AIR H (CZX26)	マウンティングプレートパイプ (CZX26)	1,600
86	3036626	SWINGING MOUNTING HEAD	マウンティングヘッド (付属品無し)	33,200
87	4399953	SCREW M10x16 8.8	六角ボルト (M10x16)	560
88	4395804	WASHER DIN6319 (G)14.2x35x5	ワッシャ大(G) 14.2x35x5 凹 ｼﾌﾀｰ部	7,960
89	3036922GC	PLASTIC INSERT	プラスチックインサート(白)	1,320
90	4398179	SCREW STEI M12x12	ボルト M12x12	600
92	4395805	WASHER DIN6319 c10.2x21x4	ワッシャ小 (10.2x21x4球面凸)ｼﾌﾀｰ部	6,520
93	4398426	SCREW 12x16	ボルト 12x16	640
94	3036650GC	PLASTIC INSERT	インナープロテクター (白)	1,400
95	2038767	MOUNTING TOOL LP2016	マウンティングツールAssy LP2016	43,200
96	4392621GC	SCREW STEI 8x20 P.CONICA 5927	ボルト 8x20	
97	6636410GC	FRONT COVER	フロントカバー	4,080
98	4399207J	LUBRICATOR M6x1.0	グリスニップル M6x1.0	900
99	4399231	*8701 SEEGER RING D.18	*8701 ｽﾅｯﾌﾟﾘﾝｸﾞ S-18(W111)	1,440
100	6636411GC	BACK CYLINDER HEAD PLATE	シリンダーシート	5,720
101	3036335GC	LOCKING PLATE	ロックプレート	20,160
102	3036205GC	PLATE LOCKING PIN	プレートロックピン	8,160
103	2138682GC	CYLINDER SUPPORT	シリンダーサポート	15,360
104	3044211GC	SHOCK ABSORBER φ20x40x14	ショックアブソーバー	3,240
105	4399089	SCREW 12x40	ボルト 12x40	1,160
106	4398657	LOW NUT M12	ナット	240
107	3035641J	EXTENSION SPRING	エクステンションスプリング (PFZ)	7,200
108	4398629GC	GROMMET NUT M10	グロメットM10	

TAV.03 ペダル (GT)

価格表　表紙

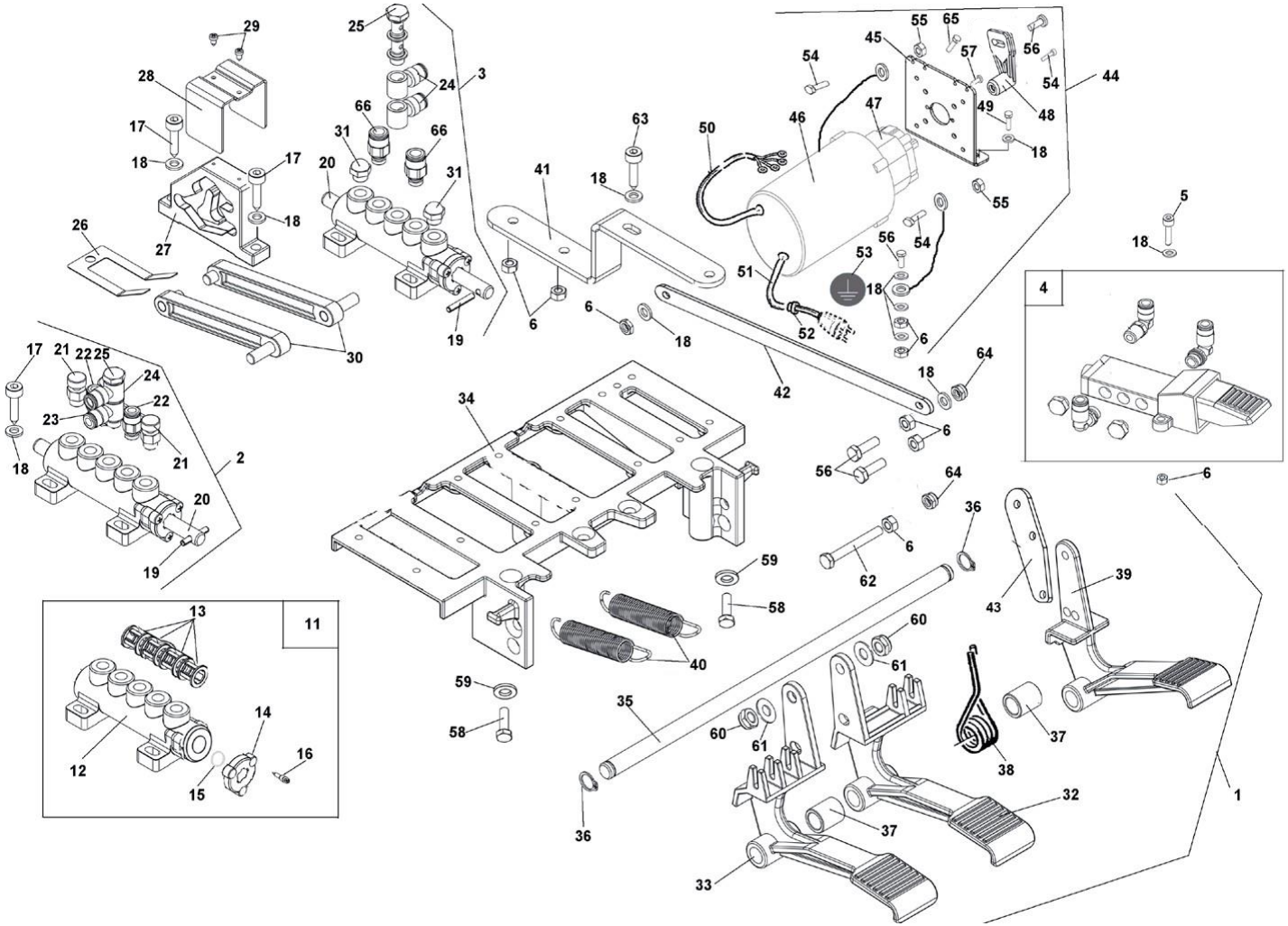

タイヤチェンジャー WING PFZ265GT－TL PartsList &Price List

TAV. 03 ペダル (GT)

REF	CODE	DESCRIPTION	パーツ名	標準価格
01	2038236	PEDAL CONTROL UNIT	ペダルユニット	150,000
02	2002531GC	TILTING CONTROL VALVE	支柱転倒用バルブアッシィー	36,760
03	2037041	TURNTABLE VALVE UNIT	チャッキング用バルブアッシィー	39,400
04	2037050	VALVE UNIT	ブレーカー用バルブアッシィー	57,880
05	4399999J	SCREW 6x25	キャップボルト M6x25	80
06	4399889	NUT M6	ナット M6	240
11	T2002444GC	VALVE UNIT WITHOUT PIN	バルブ (ﾋﾟﾝ無)	13,520
12	3001583	DISTRIBUTION VALVE	(*363)バルブ (*ｹｰｽのみ ｲﾝﾅｰﾊﾟｰﾂ･ﾌﾗﾝｼﾞ等全て無し)	5,240
13	3001584	SPACER FOR VALVE 3001583	スペーサー	680
14	3001585	FLANGE FOR VALVE 3001583	バルブフランジ	560
15	4299000	O-RING 9.8x3.85	Oリング(9.8x3.85)	720
16	4398999	SELF TAPPING SCREW 3.5x13	タッピングビス (3.5X13)	240
17	4398274	SELF-TAPPING SCREW 5.5x26	タッピングビス (5.5x26)	680
18	4399998	WASHER 6 (6.4x12x1.6)	ワッシャ (M6用 6.4x12x1.6)	240
19	4398783	ELASTIC PIN D.4x24	割ピン (D.4x24)	240
20	3002442	VALVE PIN	バルブスプール(複動用)	7,640
21	4199843GC	SILENCER OUTLET ADJUSTER 1/8	サイレンサー(ｽﾋﾟｺﾝ) 1/8	1,760
22	4198993	6510 UNION 1/8 -6	ユニオン 1/8 φ6 ｽﾄﾚｰﾄ	1,760
23	4199927	6610 QUICK UNION 1/8 6-4	1/8ﾕﾆｵﾝφ6 (ｼﾝｸﾞﾙ･ﾀﾞﾌﾞﾙﾕﾆｵﾝ用)	4,920
24	4197819	QUICK UNION 1/8 8-6 (6610 8-1/8)	クイックユニオン(1/8 8-6) W322.XF24	4,000
25	4199928	1631-02 UNION 1/8	ﾀﾞﾌﾞﾙﾕﾆｵﾝ 1/8 (ﾎﾞﾙﾄ単体)	2,800
26	4299911	FORKED LEAF SPRING	(*6365) リーフスプリング	880
27	4299913	DOUBLE CAM	ダブルカム	3,880
28	4299910	CONNECTING ROD GUIDE (U BOLT)	ガイド	2,520
29	4399891	SELF-TAPPING SCREW 2.9x6.5	タッピングビス(2.9x6.5)	240
30	4299912	CONNECTING ROD	(*6362) コネクティングロッド	5,840
31	4193188GC	SILENCER 1/8″	サイレンサー 1/8	520
32	3002159GC	PEDAL	ペダル (B/B用、チャッキング用)	4,000
33	3002160GC	TILTING CONTROL PEDAL	支柱転倒用ペダル	6,000
34	3002161	PEDAL BOX BASE	ペダルベース	17,240
35	3003095	PEDALS ALINGMENT PIN L.337 (PIN L=336)	ペダルピン L=337	5,920
36	4399864	SEEGER RING D.12	ｼｰｶﾞｰﾘﾝｸﾞ D.12	240
37	3007953	BUSH (SPACER) D.18x12.5x21	ブッシュ(18x12.5x21)ﾍﾟﾀﾞﾙｼｬﾌﾄ部(旧#3000139)	1,160
38	3017116GC	PEDAL CONTROL SPRING	Vスプリング	2,240
39	3011494GC	REVERSER CONTROL PEDAL	回転ペダル (2スピード)	6,960
40	T3013333GC	PEDAL RETURN SPRING	リターンスプリング	960
41	3015342	SUPPORT (32A用)	サポート (ﾘﾊﾞｰｻｰ32A用)	10,160
42	3015341	CONNECTING ROD (for REVERSER 32A)	連接板 (32A用)	10,160
43	3011481GC	PEDAL EXTENSION	ペダルエキステンション	3,400

タイヤチェンジャー WING PFZ265GT－TL PartsList &Price List

TAV. 03 ペダル (GT)

REF	CODE	DESCRIPTION	パーツ名	標準価格
44	2034074GC	REVERSER UNIT 3PH NEW 20A	リバーサーキット	111,040
45	3015340	REVERSER SUPPORT	リバーサーサポート	7,960
46	3015599	REVERSER COVER	リバーサーカバー	4,120
46*	4598341	CABLE FASTENER	ケーブルサポート (W322. XF24)	1,080
47	4595330GC	1PH REVERSER (25A 2VEL.SONTHEIMER)	リバーサー	74,680
48	3000175GC	REVERSER LEVER	正逆レバー	2,280
49	4398723	SCREW 6x12 8.8	六角ボルト M6x12 (8.8)	240
50	2001171	CONNECTING CABLE	モーターケーブル	11,480
51	2001512GC	3HP FEEDING CABLE L=3110	キャップタイヤコード	
52	4599986	CABLE HOLDER D.9	ケーブルホルダー	240
53	3005604	STICKER	ステッカー(ｱｰｽ)	640
54	4399905	SCREW M4x12 8.8	六角ボルト M4x12	240
55	4396106	NUT M4	ナット M4	240
56	4399892	SCREW M6x20 8.8 5739	(*6308) 六角ボルト M6x20 (8.8)	240
57	4397734	SELF-TAPPING SCREW 2.9X12.7	タッピングビス	240
58	4399946	SCREW M8x16 8.8	六角ボルト M8x16 (8.8)	280
59	4399829	WASHER 8(8.4x16x1.5)	ワッシャ 8 (8.4x16x1.5)	240
60	4399900J	SELF-LOCKING NUT M8	ナイロンナット M8 【3930】	240
61	4399894	BELLEVILLE WASHER (8.2x18x1)	(*6361)皿バネ (8.2x18x1)	320
62	4397649	SCREW 6x50 8.8	ボルト M6x50	360
63	4398273	SELF-TAPPING SCREW 5.5x19	タッピングビス(5.5x19)	360
64	4399893J	SELF-LOCKING NUT M6	ﾅｲﾛﾝﾅｯﾄ M6	80
65	4399044	SCREW 3x12 12.9	ｷｬｯﾌﾟボルト M3x12 (12.9)	240
66	4198954	QUICK STRAIGHT UNION 6510 1/8-8	ユニオン(1/8 -8φｽﾄﾚｰﾄ)	2,320

TAV.04 ビードブレーカー

表紙

価格表

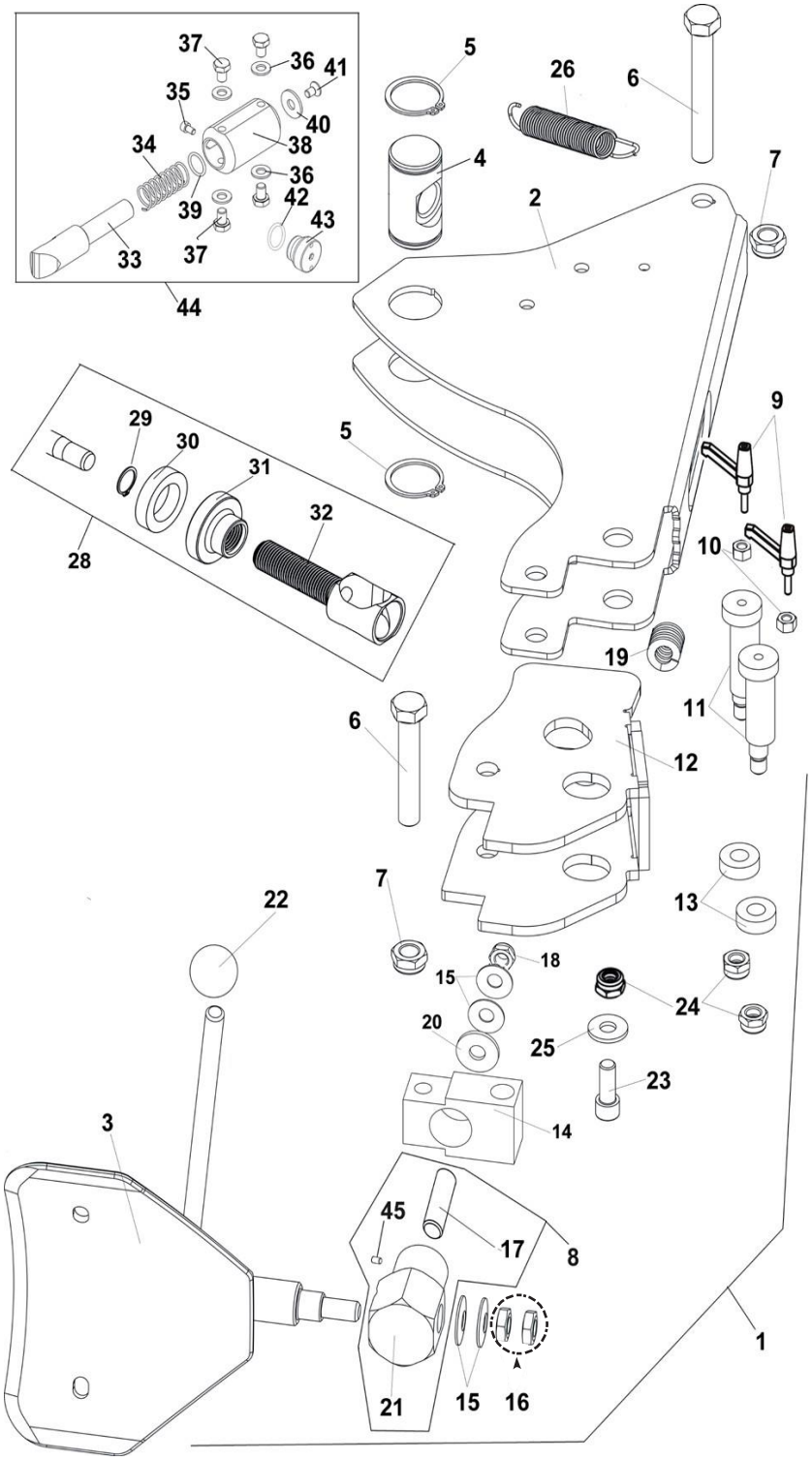

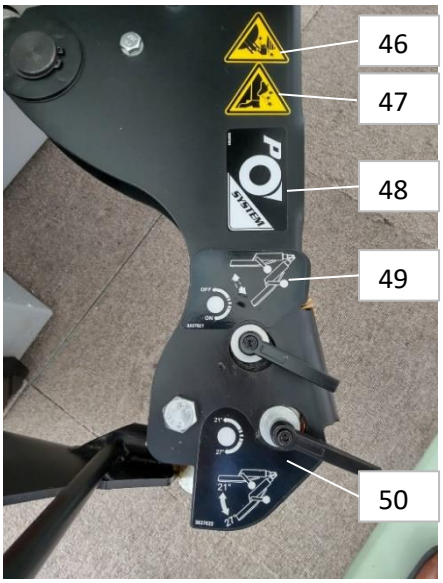

タイヤチェンジャー WING PFZ265GT－TL PartsList &Price List

TAV. 04 ビードブレーカー (GT/MGT共通)

REF	CODE	DESCRIPTION	パーツ名	標準価格
01	2043642GC	BEAD BREAKING ARM GROUP	ビードブレーカーアームグループ	
02	7037006	BEAD BREAKING ARM	ビードブレーカーアーム	87,600
03	7035371GC	BEAD BREAKING PLATE	ビードブレーカープレート	24,280
04	2044427	TRUNNION	ピボットピン	38,200
05	4398178GC	SEEGER RING D.40	シーガーリング D.40	160
05	4398178	SEEGER RING D.40	シーガーリング D.40(RC24.W2000)	720
06	3044425	PIN (2019年～)	ピン (2019年～)	
07	4399963	SELF-LOCKING NUT M16	ナイロンナット M16	680
08	2039827	PIN JOINT SHOVEL GROUP	ボスユニット	31,600
09	4292749	HANDWHEEL	ハンドル	3,120
10	4399976	NUT M8 (6S)	六角ﾅｯﾄ M8 (t=5)	240
11	3037013GC	PIN HINGE ARM	ヒンジピン	14,920
12	7037009GC	SWIVEL ARM	スイベルアーム	
13	3037014	ECCENTRIC BUSHING	偏心ブッシュ	4,720
14	3037017	BLOCK JOINT	ブロック	36,200
15	4398899GC	BELLEVILLE SPRING 14.3x34X1.5	スプリングワッシャ	280
16	4393644GC	HARD LOCK NUT M14	ハードロックナット M14	
17	4395247GC	SCREW STEI 14x50 P.P UNI 5923	ボルト 14x50	840
18	4399949	SELF-LOCKING NUT M14	ナイロンナット M14	720
19	4292701	SPRING 25x30	スプリング 25x30	11,360
20	3037086GC	SPECIAL WASHER	ワッシャ	1,280
21	3037077GC ｱ	SHOVEL PIVOT PIN	ボス	14,720
22	4299952	KNOB D.14 (HANDLE D.12)	(*1119)ハンドル・ノブ D.14 (D.12)	3,640
23	4397504	SCREW TCEI 12x30 12.9	ボルト	1,240
24	4399865J	SELF-LOCKING NUT M12 P=1.75(19x14.4)	ﾅｲﾛﾝﾅｯﾄ M12 (H=14)【3930】	120
25	4398753	WASHER D.12.5x30x3	ワッシャ (12.5x30x0.3)	720
26	3000114J	ARM SPRING(*8128) 2.6x17x63x94	ｱｰﾑｽﾌﾟﾘﾝｸﾞ(B/B)【2880】	2,520
28	2038119	STOP LIMIT	ストロークリミッター	67,200
29	4399801	SEEGER RING D.25	ｼｰｶﾞｰﾘﾝｸﾞ D.25	720
30	3018453GC	SHOCK ABSORBER	ショックアブソーバー	14,800
31	3038118	BACKSTOP RING NUT	リテーナ—リング	20,600
32	3037005GC	BACKSTOP SCREW	リテーナ—ボルト	31,360
32	3037005	BACKSTOP SCREW	リテーナ—ボルト	36,400
33	3033018GC	SLIDE	スライド	18,400

タイヤチェンジャー WING PFZ265GT－TL PartsList &Price List

TAV. 04 ビードブレーカー（GT/MGT共通）

REF	CODE	DESCRIPTION	パーツ名	標準価格
34	3033047GC	BEAD BREAKER STOP SPRING	ビードブレーカーストップスプリング	1,400
35	4399964	TCEI SCREW M6x10 8.8	ボルト（ｷｬｯﾌﾟﾎﾞﾙﾄM6x10）	240
36	4399378	WASHER D.10(10.5x21X2)	ワッシャ（D10 10.5x21x2）	240
37	4399824	SCREW 10x14	ボルト 10x14	720
38	3033017GC	SLIDE GUIDE	スライドガイド	17,680
39	4299168GC	O-RING 20.29x2.62	Oリング	120
40	4398994	WASHER D.10（11x30x2.5）	ワッシャ 11x30x2.5	320
41	4398746	SCREW 8x14	ボルト 8x14	360
42	4297585	O-RING 4061 D.15.47x3.53	Oリング(D.15.47x3.53)	360
43	3033019GC	SLIDE STOP	スライドストップ	7,800
44	9233104GC	KIT POWER OUT	パワーアウトキット	90,160
45	4393205	SCREW STEI 6x10	ボルト 6x10	640
46	3005415GC	BB ARM STICKER	BBアームステッカー	280
47	3005414GC	BB ARM STICKER	BBアームステッカー	280
48	3037331GC	BB ARM STICKER	BBアームステッカー	600
49	3037621GC	BB ARM STICKER	BBアームステッカー	920
50	3037622GC	BB ARM STICKER	BBアームステッカー	1,080

TAV.05 ビードブレーカーシリンダー

表紙

価格

BBシリンダーを分解した時は⑨と⑫も交換してくださ

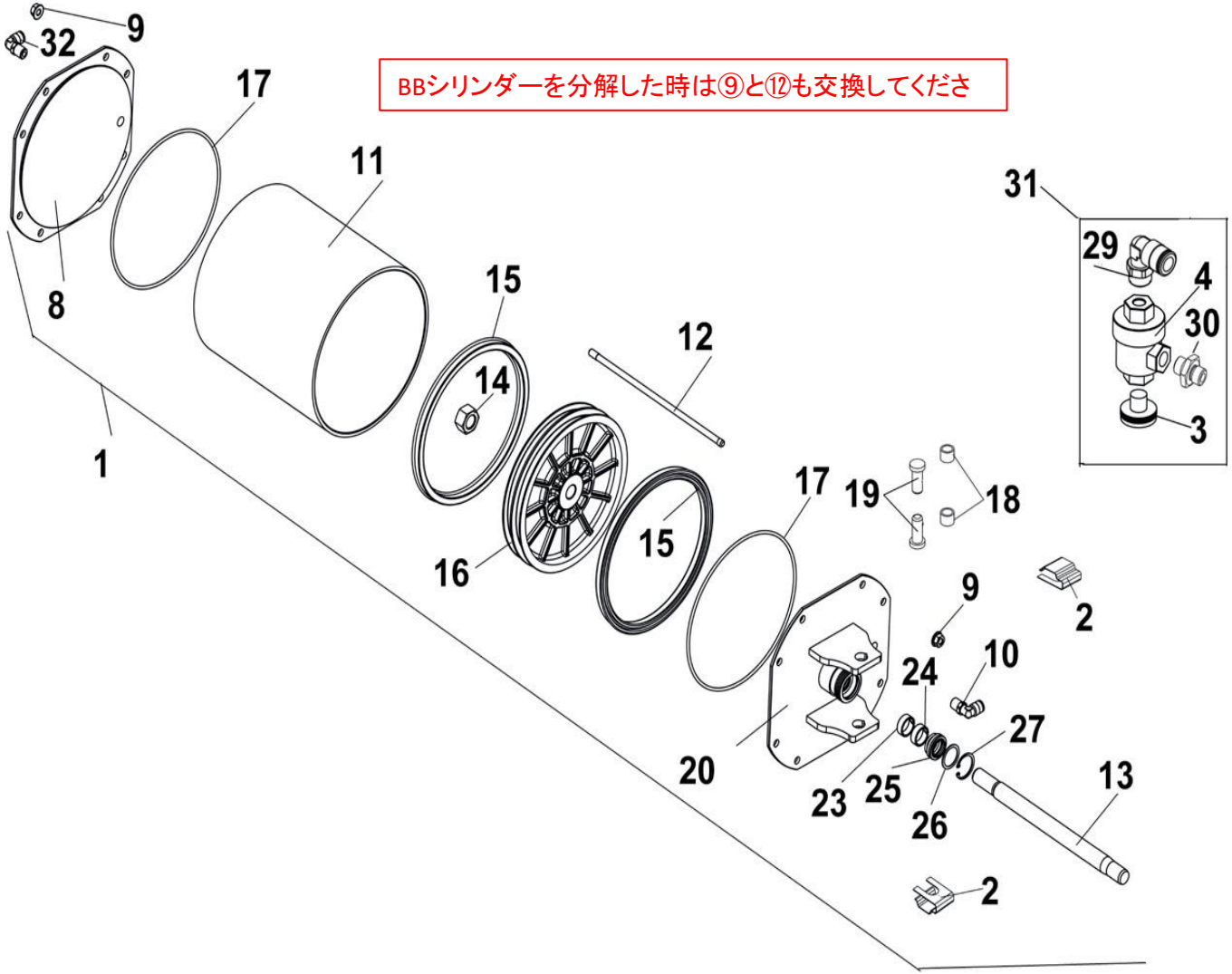

タイヤチェンジャー WING PFZ265GT－TL PartsList &Price List

TAV. 05 ブレーカーシリンダー (GT/MGT共通)

REF	CODE	DESCRIPTION	パーツ名	標準価格
01	2046094GC	BEAD BREAKER CYLINDER UNIT D.200	ビードブレーカー シリンダー	175,480
02	3009012GC	SPRING	スプリングクリップ (CZX24GT)	4,600
03	4198808GC	SILENCER 1/4 SPEC. D.24	サイレンサー 1/4	720
04	4199201	VALVE (MOTOR GAST-VSC544 1/4)	バルブ(ﾀﾞﾝﾌﾟﾊﾞﾙﾌﾞ)	17,280
08	3038694	REAR FLANGE	リアフランジ	34,200
09	0204025J	FLANGE NUT M8	フランジナット M8	440
10	4198578	ROTATING UNION 1/4 -8/6 (6521 8-1/4)	ユニオン (1/4-8φ L型首振)	5,920
11	3038744	CYLINDER LINER	シリンダーライナー	55,800
12	3038746GC	CYLINDER TIE LOD	シリンダータイロッド	1,520
13	3031738GC	CYLINDER SHAFT D200 (SHA)	ピストンロッド	6,400
14	4394969GC	NUT M18x1.5	特殊ナット M18x1.5	320
15	4193622GC	SEAL 198x180x12	ガスケット 198x180X12	7,560
16	3035724GC	CYLINDER PISTON	B.B.ピストン	19,880
17	4198145J	O-RING D.196.4x3.53	Oﾘﾝｸﾞ(内径196.4x3.53)【2520】	2,200
18	3038052GC	BUSH	ブッシュ	1,560
19	3009017	TRUNNION	トラニオン(B.Bﾋﾟﾝ XF24)	2,480
20	2138745	FRONT FRANGE	フロントフランジ	68,200
23	4298823	CYLINDER ROD GUIDE BAND	シリンダーロッドガイド (ﾅｲﾛﾝｶﾞｲﾄﾞ)	2,440
24	4299168J	O-RING D.20.29x2.62 (AS568-117A)	Oﾘﾝｸﾞ (20.29x2.62) AS568-117A【4550】	120
25	3199601GC	SCRAPER NSW 20 30 6	スクレーパー NSW 20 30 6	1,600
26	4398146GC	STEEL SHIM 24x30x1	スチールシム 24x30x1	280
27	3199599GC	SEEGER RING D.30	シーガーリング R-30	240
29	4192639	UNION 1/4 SHORT THREAD	ユニオン 1/4 L型	4,160
30	4199726GC	NIPPLE 1/4″	ニップル 1/4″	1,080
31	2039162GC	VALVE GROUP	ダンプバルブユニット	23,200
32	4198883	90° 1/4-8 QUICK UNION (S6500)	ユニオン (L型 1/4-8φ)	4,000

TAV.05-A ビードブレーカーシリンダー　３本溝ピストン仕様

表紙　価格表

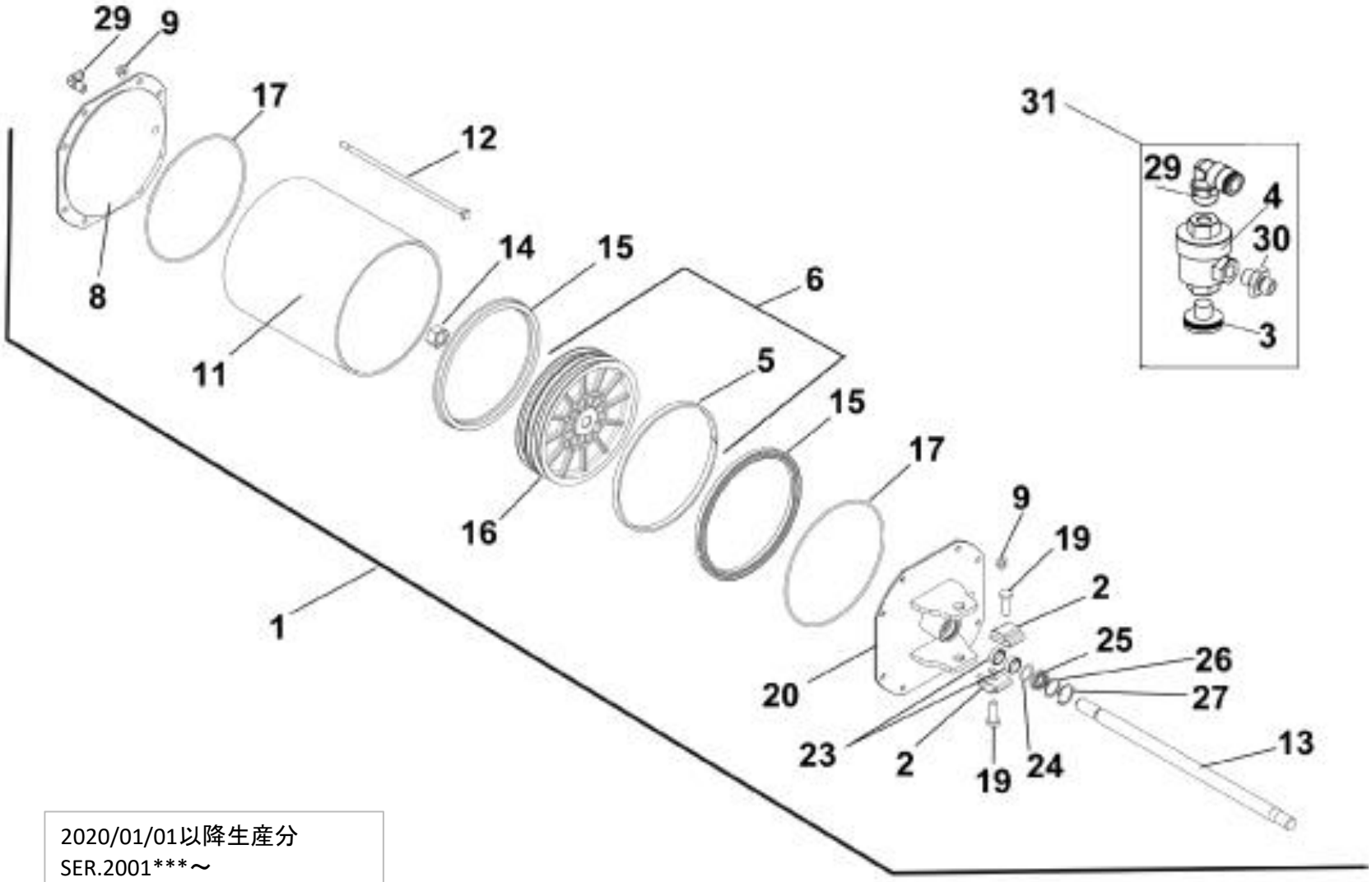

2020/01/01以降生産分
SER.2001***～

タイヤチェンジャー WING PFZ265GT－TL PartsList &Price List 印刷日

TAV. 05-A ブレーカーシリンダー 3本溝ピストン仕様(GT/MGT共通)

REF	CODE	DESCRIPTION	パーツ名	標準価格
01	2046094GC	BEAD BREAKER CYLINDER UNIT D.200	ビードブレーカー シリンダー	175,480
02	3009012GC	SPRING CLIP	スプリングクリップ	4,600
03	4198808GC	SILENCER 1/4 SPEC. D.24	サイレンサー 1/4	720
04	4199201IGC	VALVE MOTOR GAST-VSC544 1/4	ダンプバルブ	11,280
05	3045443GC	GUIDE RING D.200x192x9.5	ガイドリング D.200x192x9.5	9,960
06	2046272GC	ALU.PISTON D.200 WITH 3GROOVES+GUIDING RING	BBアルミピストン(3本溝) ガイドリング付	
08	3038694GC	REAR FLANGE	リアフランジ	11,320
09	4398007GC	FLANGE NUT M6	フランジナットM6	
11	3038744GC	CYLINDER LINER	シリンダーライナー	
12	3038746GC	CYLINDER TIE LOD	シリンダータイロッド	1,520
13	3031738GC	CYLINDER SHAFT D200 (SHA)	ピストンロッド	6,400
14	4394969GC	NUT M18x1.5	特殊ナット M18x1.5	320
15	4193622GC	SEAL 198x180x12	ガスケット 198x180X12	7,560
16	3045313GC	ALU.PISTON D.200 WITH 3GROOVES	BBアルミピストン(3本溝)	25,840
17	4293448GC	O-RING 4750 D.190.1.x3.53	Oリング D.190.1.x3.53	1,220
19	3044424GC	BEAD BREAKER CYLINDER PIN	BB シリンダーピン(ブッシュ無用)	3,080
20	2138745GC	FRONT FRANGE	フロントフランジ	44,640
23	4298823GC	NYLON GUIDE	ナイロンガイド	
24	4299168GC	O-RING 20.29x2.62 ->4299168J	(#8649)Oﾘﾝｸﾞ (20.29X2.62)→#4299168J	120
24*	4299168J	O-RING D.20.29x2.62 (AS568-117A)	Oﾘﾝｸﾞ (20.29x2.62) AS568-117A【4550】	120
25	3199601GC	SCRAPER NSW 20 30 6	スクレーパー NSW 20 30 6	1,600
26	4398146GC	STEEL SHIM 24x30x1	スチールシム 24x30x1	280
27	3199599GC	SEEGER RING D.30	シーガーリング R-30	240
29	4192639GC	UNION 1/4 SHORT THREAD	ユニオン 1/4 L型	
30	4199726GC	NIPPLE 1/4″	ニップル 1/4″	1,080
31	2039162GC	VALVE GROUP	ダンプバルブユニット	23,200

TAV.07 テーブル板

表紙　価格表

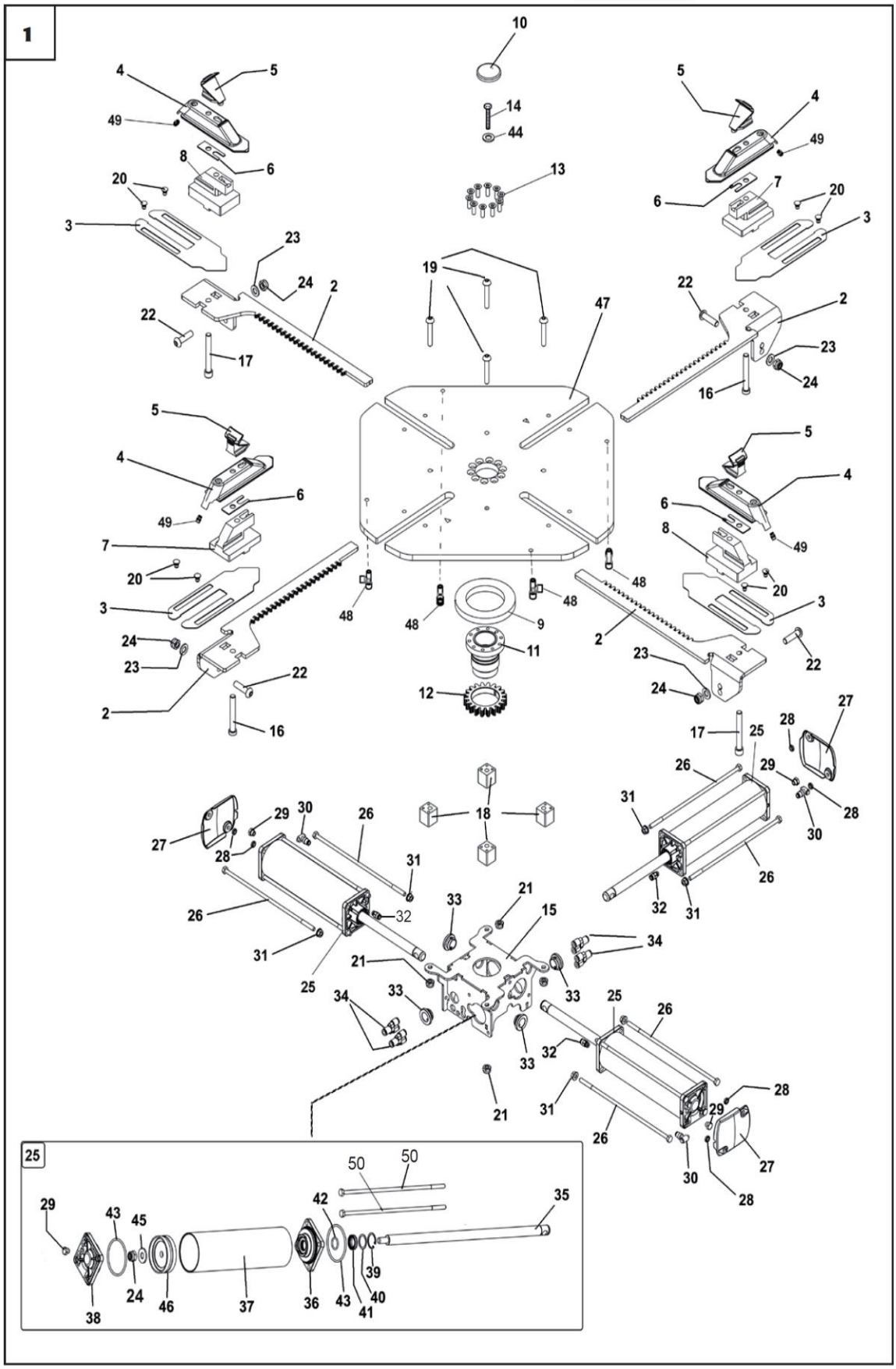

タイヤチェンジャー WING PFZ265GT－TL PartsList &Price List

TAV. 07 テーブル板 (GT Version)

REF	CODE	DESCRIPTION	パーツ名	標準価格
01	2043819GC	TURNTABLE 10-27 4C COMPACT GT	テーブル板ユニット 10-27 (GT)	806,080
01*	2043819NGC	TURNTABLE 10-27 4C COMPACT GT	テーブル盤ユニット10-27(PFZ265)	822,520
02	3043821GC	RACK 10-27	ラック 10-27	33,040
03	3043822GC	SLIDE PROTECTION PLATE 27	スライドプレート27	6,280
04	2112474	GT SLIDE	GTスライド	23,000
05	3012475	LOCKING CLAMP	クランプ爪	26,200
06	3042244GC	SLIDE SHIM	スライドシム	640
07	3015220	SLIDE BLOCK H=62	スライドブロック H=62	15,000
08	3015221	SLIDE BLOCK H=69.5	スライドブロック H=69.2	18,640
09	3042240GC	GEAR SHIM - NYLON	ナイロンシム	12,400
10	3000062	TURNTABLE CAP (PROTECTION)	キャップ(ﾀｰﾝﾃｰﾌﾞﾙ)	2,760
11	3042666GC	THREADED HUB +15	ハブ	40,360
12	2143108GC	GEAR	ギア	20,840
13	4399391	SCREW 8x25	皿ボルト M8x25	1,400
14	4395179	SCREW 16x1.5x45 8.8	六角ボルト 16x1.5x45 8.8	3,000
15	2142219GC	CYLINDERS BOX	シリンダーボックス	41,240
16	4392072BGC	SCREW TE M12x90 12.9 5737-DIN931	ボルトM12x90	
17	4392073BGC	SCREW TE M12x85 12.9 BRUNITA5737-DIN931	ボルトM12x85	
18	3015222	SPACER	スペーサー	2,040
19	4395234J	BUTTON CAP SCREW M10x60 (10.9)	六角穴付ボタンボルト M10x60 (10.9)	260
20	3015269	PIN (D.9)	ピン (ﾃｰﾌﾞﾙﾋﾟﾝ)	1,320
21	4399971J	SELF-LOCKING NUT M10 (2種17xH10)	ナイロンナット M10	120
22	4395448GC	SCREW TBEI 12x45 10.9 ZNT	ボルト M12x45	
23	4399981J	WASHER 12	ﾜｯｼｬｰ (12x24x2.5) 【4550】	40
24	4399865J	SELF-LOCKING NUT M12 P=1.75(19x14.4)	ﾅｲﾛﾝﾅｯﾄ M12 (H=14)【3930】	120
25	2043823GC	CYLINDER 27″	シリンダー 27″	41,920
26	3043826GC	SPECIAL SCREW M8x1.25x305	スタッドボルト M8x1.25x305	25,320

タイヤチェンジャー WING PFZ265GT－TL PartsList &Price List

TAV. 07 テーブル板 (GT Version)

REF	CODE	DESCRIPTION	パーツ名	標準価格
27	7041264GC	CYLINDER TOP END CAPS PROTECTIVE COVER-BLACK	プロテクター	
28	3042332GC	PROTECTIVE COVER BUSH	プロテクターカバーブッシュ	
29	4199161	1/8″ PLUG	メクラキャップ 1/8″	1,440
30	4194004	UNION MR 416 M6 (90-GIR)	L型ユニオン M6	12,320
31	4397678	FLANGED NUT M8	フランジナット M8	240
32	4198993J	PC6-01	ﾀｯﾁｺﾈｸﾀｰ 1/8 φ6 ｽﾄﾚｰﾄ【4550】	960
33	3014437	BUSH	ブッシュ	1,040
34	4197082	Y-UNION (PW08.06)	Yユニオン (8->6)	3,120
35	3043825GC	CYLINDER ROD	シリンダーロッド	10,200
36	3015024	FRONT FLANGE <NEW>	フロントフランジ(新)	8,120
36	2015177	FRONT FLANGE ASSY	ﾌﾛﾝﾄﾌﾗﾝｼﾞ Assy	24,400
37	3043824GC	CYLINDER LINER	シリンダーライナー	9,600
38	2042915	GR.FLANGE POST.CIL.PN.D.75 FORD M6	バックフランジ D.75 ｻｲﾄﾞﾎｰﾙM6	23,200
39	3199599GC	SEEGER RING D.30	シーガーリング R-30	240
40	4398146GC	STEEL SHIM 24x30x1	スチールシム 24x30x1	280
41	3199601	BIDIRECTIONAL OIL SCRAPER (NSW20-30-6)	オイルスクレーパー(NSW20-30-6)	2,160
42	4299168GC	O-RING 20.29x2.62	Oリング 20.29x2.62	120
43	4298822	O-RING D.68.26x3.53	Oリング (D68.26x3.53)	240
44	4399828	WASHER 16 (17x30x3)	ワッシャ 16 (17x30x3)	240
45	4398753	WASHER D.12.5x30x3	ワッシャ D.12.5x30x3	720
46	4198856	PISTON D.75	ピストン D.75	13,040
47	3043820GC	TURNTABLE 4C 10-27 GT	テーフル板 10-27 GT	
48	4197207	UNION TEE 1/8″ 10-8	ユニオン (T型1/8 φ10)	12,320
49	4198035	BRASS UNION 1/4 -10	ｽﾄﾚｰﾄﾕﾆｵﾝ 1/4-10φ	2,520
50	3043484GC	SPECIAL SCREW M8x300	スタッドボルト M8x300	

TAV.07A テーブル板シリンダー

表紙

価格表

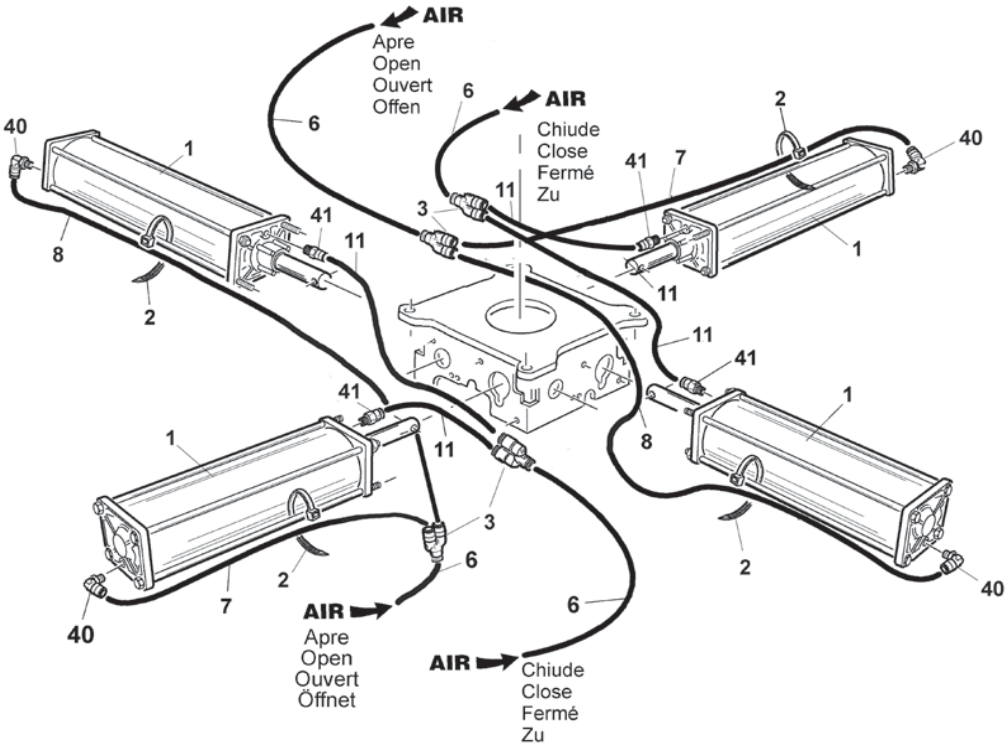

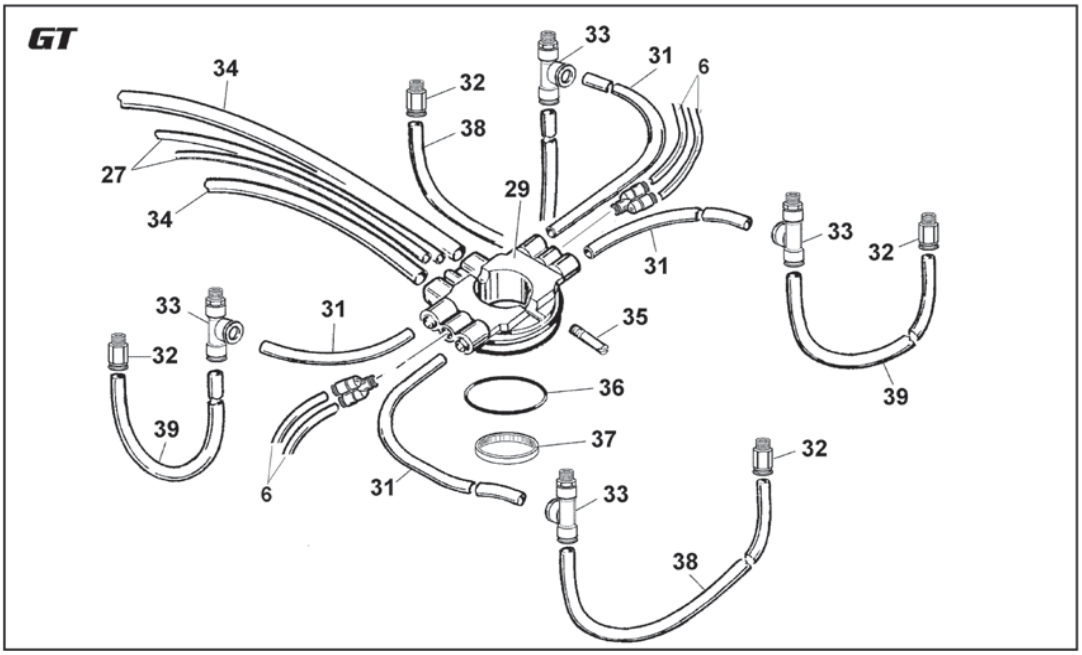

タイヤチェンジャー WING PFZ265GT－TL PartsList &Price List

TAV. 07A テーブル板シリンダー (GT)

REF	CODE	DESCRIPTION	パーツ名	標準価格
01	2043823GC	CYLINDER 27″	シリンダー 27″	41,920
02	4298213	CLAMP 200x2.5	クランプ	240
03	4197082	Y-UNION (PW08.06)	Yユニオン (8->6)	3,120
06	3001617	ELASTOLAN HOSE 8x6 L=300	ハイロンチューブ 8x6 L=300	2,680
07	3037061GC	ELASTOLAN HOSE 6x4 BLACK L=350	ハイロンチューブ 6x4 黒 L=350	
08	3015892GC	ELASTOLAN HOSE 6x4 L=460	ハイロンチューブ 6x4 L=460	
11	3001618GC	HOSE 6x4 L=110	ハイロンチューブ 6x4 L=110	
27	3099335	HOSE 8x6 L=750	ハイロンチューブ(8x6 L=750)	3,640
29	4292638GC	ROTATING UNION GT DOUBLE Y	GT用ロータリーユニオン	131,600
31	3006478	POLYURETHAN HOSE 10x6.5 L=310	ﾎﾟﾘｳﾚﾀﾝﾎｰｽ (10x6.5 L=310)	3,280
32	4198035	BRASS UNION 1/4 -10	ｽﾄﾚｰﾄﾕﾆｵﾝ 1/4-10φ	2,520
33	4197207	UNION TEE 1/8 10-8A.112	ユニオン (T型1/8 φ10)	12,320
34	3002109	RILSAN HOSE(14x11 L=1070)	ハイロンチューブ (D.14 L=1070)	15,960
35	3001996	SCREW (M6x30) FOR ROTATING UNION GT	ボルト (M6x30)GTﾛｰﾀﾘｰﾕﾆｵﾝ用	840
36	4297520	O-RING 153 D.49.21x3.53	Oリング 49.21x3.53	280
37	3008646	O-RING SPACER (D.55x1.5)	Oリングスペーサー D.55x1.5	1,240
38	3015868	POLYURETHAN HOSE 10x6.5 L=390	ポリウレタンホース	3,600
39	3015867	POLYURETHAN HOSE 10x6.5 L=300	ポリウレタンホース	3,360
40	4194004	UNION MR 416 M6 (90-GIR)	L型ユニオン M6	12,320
41	4198993J	PC6-01	ﾀｯﾁｺﾈｸﾀｰ 1/8 φ6 ｽﾄﾚｰﾄ【4550】	960

TAV.08 減速機

表紙　価格表

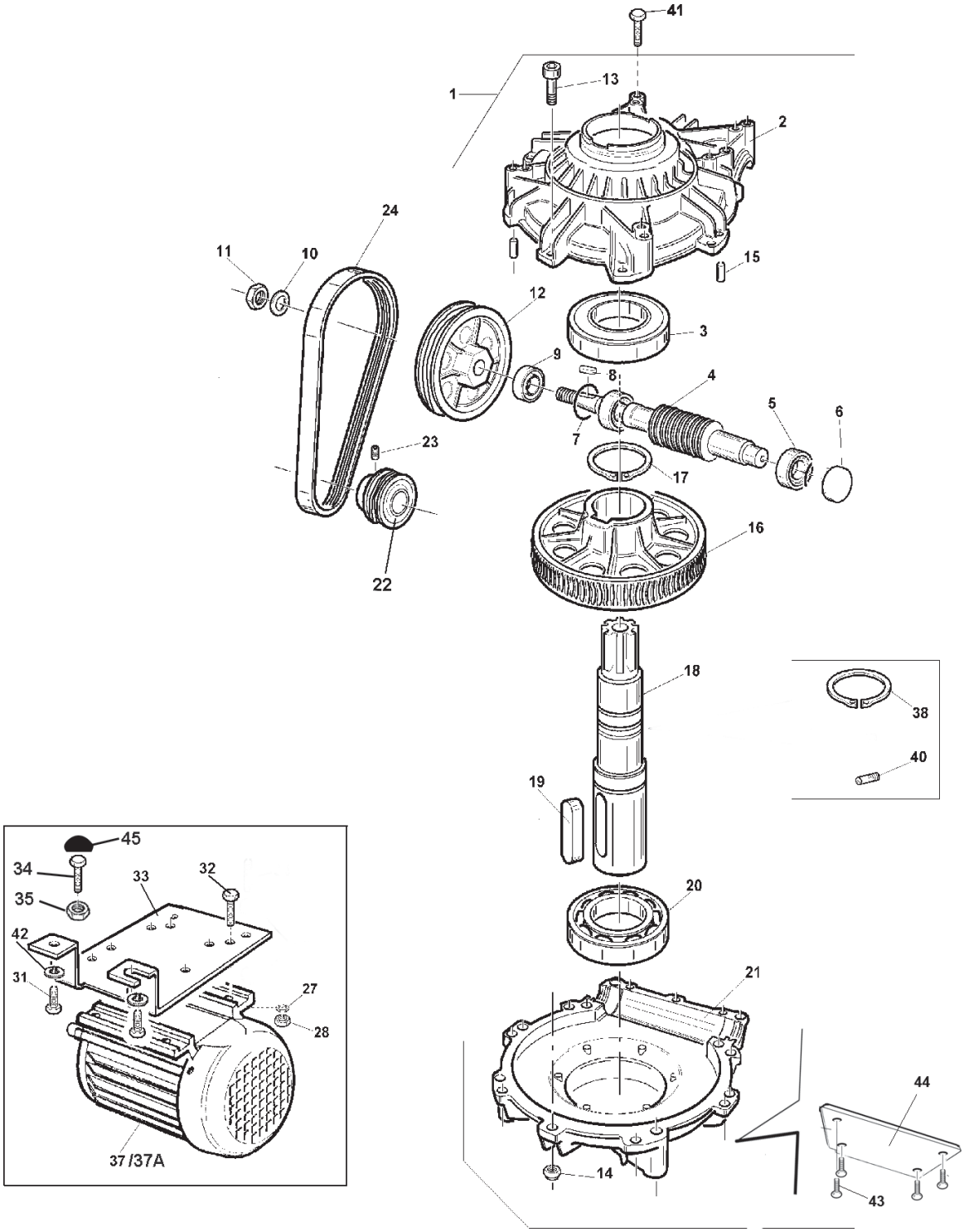

タイヤチェンジャー WING PFZ265GT－TL PartsList &Price List

TAV. 08 減速器 (GT/MGT共通)

REF	CODE	DESCRIPTION	パーツ名	標準価格
01	2010900	REDUCTION GEAR UNIT (S112F)	減速機アッシィー (S112F)	222,600
02	3010872	REDUCTION GEAR BOX	減速機上蓋	36,200
03	4296945J	6212ZZ BEARING	ベアリング 6212ZZ (NTN)【4550】	6,000
04	3010883	WORM	ウォーム(WING GEARBOX)	27,200
05	4296944	BEARING 30204	ベアリング (30204)	8,720
06	3017760	SEALING CAP	キャップ (GEAR BOX)XF24	1,320
07	4294205	SEAL D.40x35x4 NBR 75	シール 40x35x4 (ｷﾞｱﾎﾞｯｸｽ用)	1,160
08	4396947	TAB 6X6X18	キー6x6x18(GEAR BOX)	680
09	4296942	SEALING RING 20x35x10	シーリング 20x35x10(GEAR BOX)	1,960
10	4398807	WASHER 14	ワッシャ (D.14)	240
11	4396941	NUT M14	ナット (M14)	400
12	3010863	GEARBOX PULLEY	プーリー	9,440
13	4399134	SCREW M8x30 8.8	ｷｬｯﾌﾟボルト (M8x30)	440
14	4399900	SELF-LOCKING NUT M8	ナイロンナット(M8)	240
15	4396940	PARALLEL PIN 8x20	パラレルピン 8x20(BEAR BOX)	1,080
16	3010884	HELICAL GEAR	ヘリカルギアー(WING GEARBOX)	37,600
17	4396946	SEEGER RING D.60X3	スナップリング D.60	3,800
18	3010885	PIN (HELICAL GEAR STUD)	シャフト(GEAR BOX)	44,400
19	4396948	TAB 16X10X70	キー 6x10x70(GEAR BOX)	4,200
20	4296945J	6212ZZ BEARING	ベアリング 6212ZZ (NTN)【4550】	6,000
21	3010873	BOX	減速機下蓋	36,400
22	3041776	DIIVING PULLEY POLY-V φ40	モータープーリー POLY-V 40φ	13,960
23	4399922	SCREW 8x14	六角穴付止めボルト 8x14(棒先) *3206	840
24	4296813	BELT PV610 J6	平ベルト PV610 J6	14,520
27	4399829	WASHER 8(8.4x16x1.5)	ワッシャ 8 (8.4x16x1.5)	240
28	4399976	NUT M8 (6S)	六角ﾅｯﾄ M8 (t=5)	240
30	4398662	RONDELLE GROWER D.10	スプリングワッシャ (D10)	240
31	4399966	SCREW M10x20 8.8 (5739)	(1037)六角ボルト (M10x20 8.8)	600
32	4399935	TE SCREW 8x25 8.8	六角ボルト (8x25)	360
33	3000149	MOTOR SUPPORT	モーターサポート	15,960
34	4399951	SCREW TE 10x35 8.8	ボルト M10X35	1,400
35	4399967J	NUT M10 (t=6)	ナット M10(薄型) t=6 【3930】	160
37	4594034GC	2 SPEED MOTOR (MOT.3PH 200/230V 50/60HZ 2-4POLI)	2スピードモーター	149,800
37A	4599074J	AF-SHR 0.75KW 4P 200V	防爆ﾓｰﾀｰ(AF-SHR 0.75KW 三菱)	84,000
38	4396700	SEEGER RING D.50x2	スナップリング D.50 (ｷﾞｱﾎﾞｯｸｽ用)	1,080
40	3001996	SCREW (M6x30) FOR ROTATING UNION GT	ボルト (M6x30)GTﾛｰﾀﾘｰﾕﾆｵﾝ用	800
41	4398664	SCREW TE M10x70	六角ボルト M10x70	1,080
42	4398662	RONDELLE GROWER D.10	スプリングワッシャ (D10)	240

タイヤチェンジャー WING PFZ265GT－TL PartsList &Price List

TAV. 08 減速器 (GT/MGT共通)

REF	CODE	DESCRIPTION	パーツ名	標準価格
43	4399120J	SCREW M10x20 10.9	六角穴付皿ﾎﾞﾙﾄ M10x20 (10.9)【3930】	200
44	3036098	COUPLING TAB	カップリングタブ	7,800
45	3000164	BELT-STRETCHER SHOE	ベルトテンションシュー	2,160

TAV.10 インフレーター

表紙　価格表

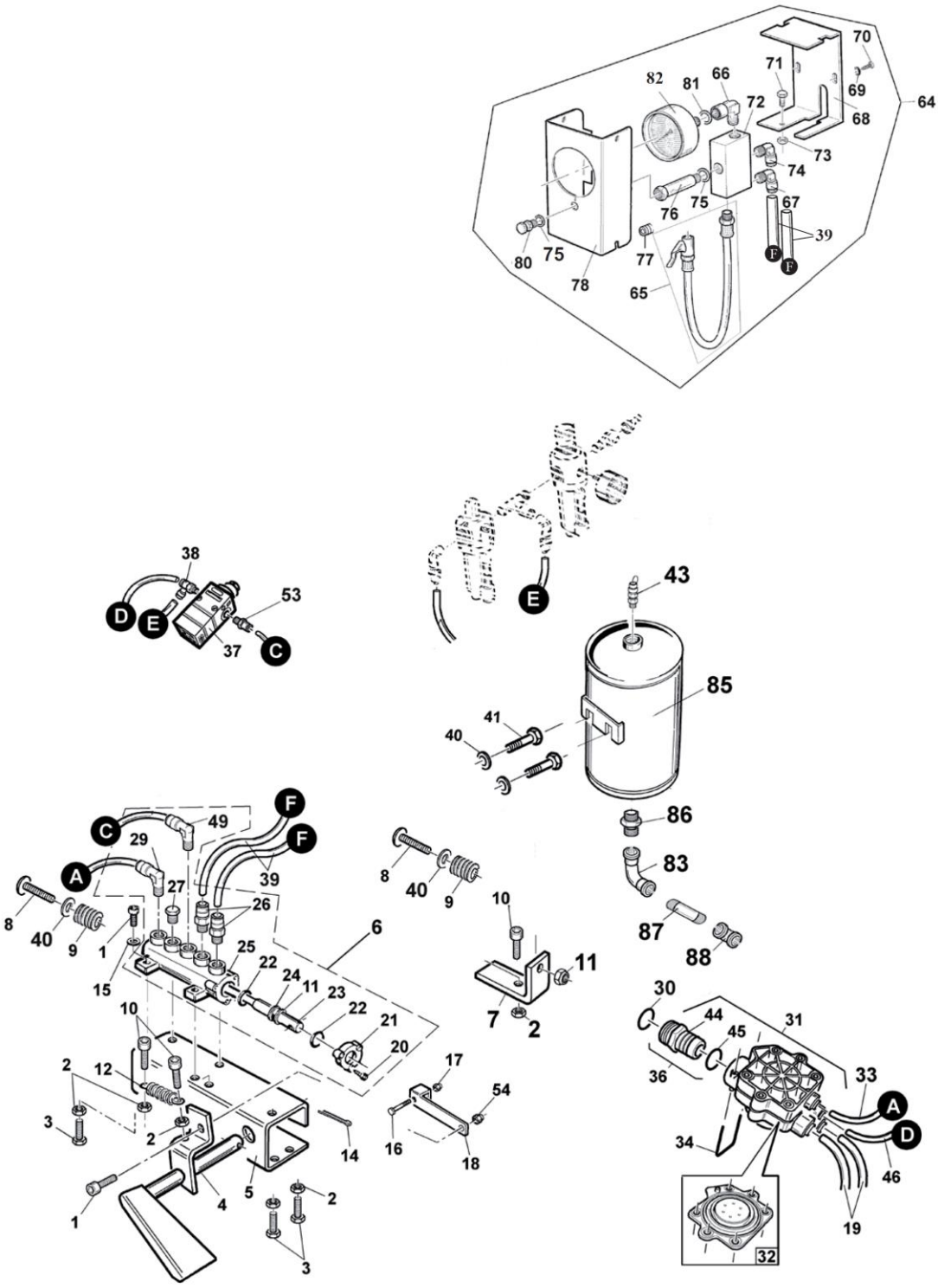

タイヤチェンジャー WING PFZ265GT－TL PartsList &Price List

TAV. 10 インフレーター（GT/MGT共通）

REF	CODE	DESCRIPTION	パーツ名	標準価格
01	4399890J	SCREW M6x20 (B30-0620)	ｷｬｯﾌﾟボルト M6x20 【4550】	120
02	4399889	NUT M6	ナット M6	240
03	4399892J	SCREW M6x20 (10.9 SCM435)	六角ボルト M6x20 (10.9)【4550】	120
04	2110288	GT PEDAL	GTペダル	26,200
05	3010287	GT PEDAL SUPPORT	ペダルサポート	14,720
06	2016738	VALVE UNIT	バルブユニット（エアー充填用）	68,800
07	3008005	LIMIT STOP SCREW SUPPORT	ストッパー	4,960
08	4398890	SCREW 6x40	ボルト 6x40	360
09	4298942	SPRING D.20x26	(*571)スプリング (D.20x26)	5,520
10	4399999	SCREW M6x25 - 8.8	ｷｬｯﾌﾟボルト M6x25 (8.8)	240
11	4399893J	SELF-LOCKING NUT M6	ﾅｲﾛﾝﾅｯﾄ M6	80
12	3000141	PEDAL RETURN SPRING	(*6351)ペダルスプリング	1,160
14	4399100	SPLIT PIN D.3.2x30	割ピン (D.3.2x30)	800
15	4399998	WASHER 6 (6.4x12x1.6)	ワッシャ (M6用 6.4x12x1.6)	240
16	4399897	SCREW M4x25 8.8	ボルト 4x25	240
17	4399895	SELF-LOCKING NUT M4	ナイロンナット M4	240
18	3001853	VALVE CONTROL LEVER	(*569)レバー	1,880
19	3002109	RILSAN HOSE(14x11 L=1070)	ハイロンチューブ (D.14 L=1070)	15,960
20	4398999	SELF TAPPING SCREW 3.5x13	タッピングビス (3.5X13)	240
21	3001585	FLANGE FOR VALVE 3001583	バルブフランジ	560
22	4299000	O-RING 9.8x3.85	Oリング(9.8x3.85)	720
23	3016737	GT PNEUMATIC VALVE SHAFT	バルブシャフト(ｲﾝﾌﾚｰﾀｰ用)	10,600
24	3001584	SPACER FOR VALVE 3001583	スペーサー	680
25	3001583	DISTRIBUTION VALVE	(*363)バルブ (*ｹｰｽのみ ｲﾝﾅｰﾊﾟｰﾂ・ﾌﾗﾝｼﾞ等全て無し)	5,240
26	4198954	QUICK STRAIGHT UNION 6510 1/8-8	ユニオン(1/8 -8φｽﾄﾚｰﾄ)	3,640
27	4199161	CAP 2611 1/8	メクラキャップ (1/8)	1,440
29	4199098	UNION S6500 1/8 6-4	ユニオン(L型6φ1/8)	2,600
30	4294322GC	O-RING 3112 D.28.24x2.62	0ﾘﾝｸﾞ 28.24x2.62	
31	2017491	PNEUM.VALVE UNIT 1″	インフレーターバルブ	121,800
32	2017495	VALVE DIAPHRAGM	ダイヤフラム	16,640
33	3002110	RILSAN HOSE D.6x4 L=580	ハイロンチューブ (φ6 L=580)	2,840
34	3017494	U-FORK	Uフォーク	1,440
36	2017906	QUICK UNION	クイックユニオン	11,400
37	4197027	PRESSURE REPEATER 1/4 (4.2B)	圧力中継器 1/4-4.2B(PF26. BOSS)	50,000
38	4199888	UNION PST08-01	ユニオン (8φ T型)	6,960
39	3037089GC	HOSE 8x5.5 L=1550	ハイロンチューブ 8x5.5 L=1550	
40	4398848	WASHER 6 (6.6x18x1.5)	ワッシャ (6.6x18x1.5)	240
41	4398723	SCREW 6x12 8.8	六角ボルト M6x12 (8.8)	240

タイヤチェンジャー WING PFZ265GT－TL PartsList &Price List

TAV. 10 インフレーター（GT/MGT共通）

REF	CODE	DESCRIPTION	パーツ名	標準価格
43	4198703	SAFETY VALVE 1/4	安全弁 1/4	11,360
44	3017573	QUICK UNION	クイックユニオン	9,160
45	4294755	O-RING 2100 D.25.12x1.78	Oリング 25.12x1.78	240
46	3099336	HOSE 8x6 L=540	ハイロンチューブ	3,200
49	4199929	1631-01 UNION 1/8	ｼﾝｸﾞﾙﾕﾆｵﾝ 1/8（ﾎﾞﾙﾄ単体）	1,640
53	4198884	UNNION S6510 1/4 -8	ユニオン(8φｽﾄﾚｰﾄ1/4)	3,640
54	4399893J	SELF-LOCKING NUT M6	ﾅｲﾛﾝﾅｯﾄ M6	80
64	2018300	GT PNEUM.CONTROL UNIT+READOUT 1200kPa	GTメーターアッシィー	141,200
65	2037129GC	GT CONTROL UNIT HOSE L=1400	GT用チャック&ホース	
66	4198908	UNION 2020 1/4 F/M	ユニオン(1/4 F/M) L型	2,360
67	4198883	90° 1/4-8 QUICK UNION (S6500)	ユニオン（L型 1/4-8φ）	4,000
68	7015109	GT BACK SHEET	メーターバックカバー	13,400
69	4399903	WASHER 4x12x1.5	ワッシャ（M4） *6337 *250	800
70	4398945	SPECIAL SCREW	タッピングビス（4x1.26）	240
71	4399901	TE SCREW 8x30	六角ボルト M8x30	360
72	3016655	DISTRIBUTION FRAME	分配ボックス 5WAY(GTﾒｰﾀｰ部)	18,320
73	4399976	NUT M8 (6S)	六角ﾅｯﾄ M8（t=5）	240
74	4198578	ROTATING UNION 1/4 -8/6 (6521 8-1/4)	ユニオン（1/4-8φ L型首振）	5,920
75	4399256	COPPER WASHER 1/4 D.13x19x1.5	ワッシャ1/4(D.13x19x1.5)	680
76	4198670	STUD BOLT 1/4 H=43	スタッドボルト（1/4 H=43)XF24.W322	3,000
77	4198706GC	PLUG 1/4″	プラグ 1/4″	
78	7015108	GT FRONT SHEET	メーターフロントカバー	12,400
80	4299354	RELIFE PUSHBUTTON	減圧ボタン	21,600
81	4299000	O-RING 9.8x3.85	Oリング(9.8x3.85)	720
82	3015120GC	PRESSURE GAUGE D.80 1200KPA	圧力計 1200KPA D.80	9,880
83	4196357	90 F/F 1″ UNION	90° L型パイプ 1 F/F	16,120
85	7033494GC	AIR TANK	エアータンク	
87	3033492GC	TUBE 1″ L=270	パイプ 1″ L=270	
88	4198642	SLEEVE COLLAR F-1/1 (COUPLING F1)	スリーブ（F-1/1）	10,280

TAV.11 エアー三点セット

表紙

価格表

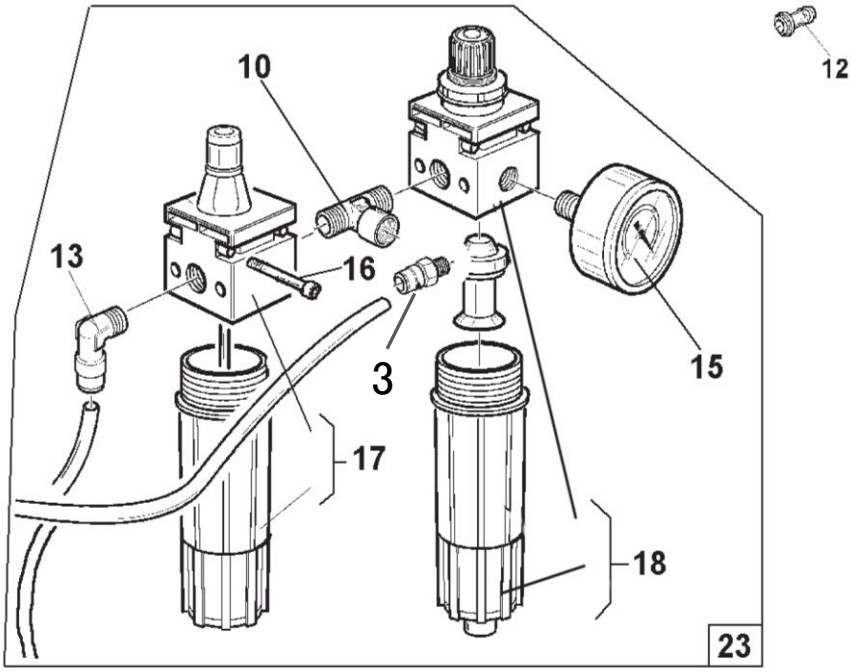

タイヤチェンジャー WING PFZ265GT－TL PartsList &Price List

TAV. 11 エアー三点セット（GT/MGT共通）

REF	CODE	DESCRIPTION	パーツ名	標準価格
03	4198884	UNNION S6510 1/4 -8	ユニオン(8φストレート1/4)	3,640
10	4198973	UNION 1/4 MFM (2090)	ユニオン (T型1/4 MFM)	4,040
12	4196811	QUICK UNION 1/4	クイックユニオン	2,200
13	4198883	90° 1/4-8 QUICK UNION (S6500)	ユニオン (L型 1/4-8φ)	4,000
15	4198071	PRESSURE GAUGE D.40	圧力計	5,320
16	4399905	SCREW M4x12 8.8	六角ボルト M4x12	240
17	4192928GC	LUBRICATOR (THB)	ルブリケータユニット (THB)	28,240
18	4192888GC	REGULATOR (THB)	レギュレータ (THB)	
23	2037115GC	LUBRICATOR GROUP (THB)	エアー三点セット(THB)	74,720