WING CL-121

SPECIFICATIONS(仕様)	
型　　式	WING　CL-121
寸法 (W×D×Hmm)	1690×1280×2200
重　　量	365kg
使 用 空 気 圧	1Mpa(10kgf/㎠)
モ ー タ ー	単相 200V　0·75kw
回 転 ス ピ ー ド	7～16rpm
適 応 リ ム 径	12"～30"
最 大 リ ム 巾	16"
最大タイヤ外径	1200mm
インフレーター	×
タイヤリフト能力	80kg
ビードブレーカー能力	1200kg(1Mpa)

※上記仕様は改良の為予告なく変更する事があります。
※リバースホイールは上記適応範囲の限りではありません。
※タイヤホイールの形状によっては適応範囲でも作業できないことがあります。

DIMENSIONS（寸法図）

奥行き省スペース設計

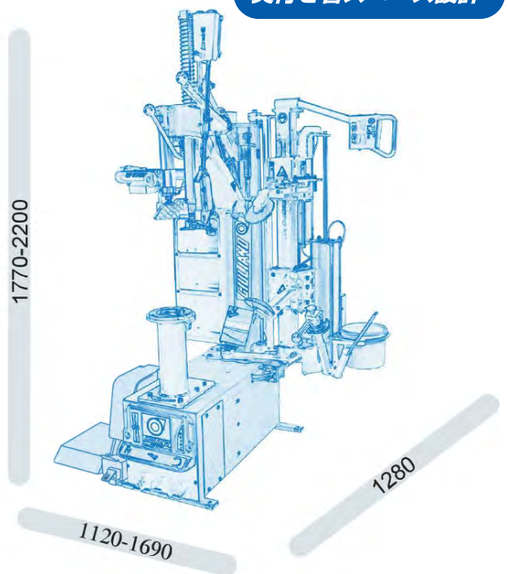

ACCESSORIES（標準付属アクセサリー）

FRR クランプ アダプターセット

フランジカバー

プラスチック コーンカバー

バックスライドプロテクター / フロントスライドプロテクター

スペシャルコーン 40Φ～ 70Φ

スペシャルコーン 60Φ～ 90Φ

ビードプレッシング クランプ

リムプロテクターT1 （スチール用）

リムプロテクターT2 （アルミ用）

リムプロテクターT3 （アルミ用）

ピンカバー

スマートロックノブ

リダクションリング

ワイヤーブラシ

センタリングコーンアダプター LTK3(120Φ～ 190Φ)

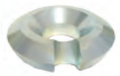
センタリングコーンアダプター LTK5(75Φ～ 145Φ)

ビードクリームハケ

プラスチックタイヤレバー

タイヤレバー

ビードクリーム

スプレー式ルーブ

OPTION（オプションアクセサリー）

センタリングコーンアダプター LTK4(140Φ～ 220Φ)

センタリングコーンアダプター LTK6(75Φ～ 120Φ)

EIWA トレーニング・モデルピットシステム

EIWA EQUIPMENT & TRAINING CENTER

理想のピットづくりから、サービスマンのトレーニングまで、足廻りサービスのハードとソフトをトータルシステムでお応えします。

もっと新しく·もっと自由に……

株式会社エイワ

本社／西宮市山口町金仙寺 2-1-1　〒651-1422　TEL078 (904) 1881 ㈹　FAX078 (903) 2076
札幌支店／ TEL 011 (781) 1199　FAX 011 (781) 1159
仙台支店／ TEL 022 (254) 8431　FAX 022 (254) 8434
埼玉支店／ TEL 048 (949) 0098　FAX 048 (949) 0099
東京支店／ TEL 045 (593) 0959　FAX 045 (593) 0929
名古屋支店／ TEL 052 (891) 7771　FAX 052 (891) 7773
大阪支店／ TEL 06 (6787) 6271　FAX 06 (6787) 3099
高松事務所／ TEL 087 (875) 2480 FAX 087 (875) 2481
岡山支店／ TEL 086 (226) 1121 FAX 086 (226) 1171
広島支店／ TEL 082 (832) 6099 FAX 082 (832) 6399
福岡支店／ TEL 092 (504) 0818 FAX 092 (504) 0898
https://www.circuit-eiwa.co.jp

ご見学のお申し込みは上記の各支店にお申し込みください。
トレーニングセンター : 西宮市山口町金仙寺 2-1-1
TEL 078(904)1881　FAX078(903)2076

web site

お問合せは

0619

LEVER-LESS & CENTER LOCK SYSTEM

WING CL-121

Premium tire changer

新世代のタイヤ交換

Made by world top brand　GIULIANO AUTOMOTIVE EQUIPMENT

WING CL-121

高剛性の“新構造支柱システム”とビード落としやチャッキング作業を容易にする“センターロック方式”を採用

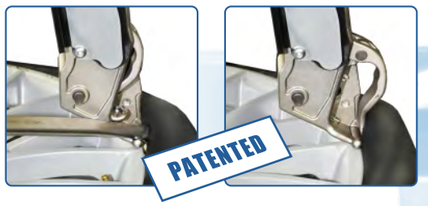

先進のレバーレスシステム

QX プラス（レバーレスシステム）（PAT）

レバーレスとレバー作業をワンタッチ切替

高扁平、高剛性タイヤ作業時はレバーレスで作業し、一般タイヤ作業時はレバーで作業可能です。
（一部タイヤにおいて作業可能）

自動収納式

マルチに活躍

BP-1 PLUS（PAT）

自動収縮機構を採用し操作性を追求

組み込み時、ビードをプレスします。
回転後、収納位置になると自動でアームが上昇し収納されます。

上下可動式

（高さ位置調整可）

自動充填式チャージャーと手動充填ユニットをダブル採用

ツインエアー充填システム

オート&マニュアル　ツインシステム

フットバルブによるマニュアル注入（アナログ表示）に加えて ビードアップ機能付 マイコンチャージャーを搭載しています。

インフレーター装置

ゲイター社製（USA）
ビードバズーカ BB-6
が同梱されます。

※タイヤリフト（標準装備）
重量ホイール作業に便利です。

PARALLELOGRAM MOVE CONCEPT

安心のビード落とし作業

ビードブレーキングディスク

ホイールを固定した状態でビードブレーキングが可能。
デリケートな作業もより確実に行えます。

リムへの傷付防止

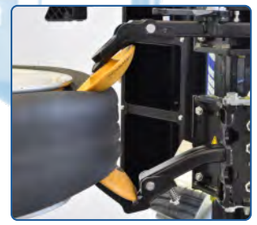

信頼の高剛性

PAR-MOVE システム（PAT）

堅牢な新コンセプトシステム

「パラレルリジッド構造」を支柱に採用。
従来の支柱構造で成し得なかった高剛性を実現しました。

樹脂ディスク使用

上下ディスクの使用でタイヤとリムの位相合わせも可能。

CENTER DRIVEN CONCEPT

センタードリブン システム（PAT）

効率を熟知したディスク角度

タイヤの負荷を考え、組み込みやすいディスク形状と角度を採用しています。

SMARTLOCK

スマートロックシステム（PAT）

ワンタッチでホイールを固定
（リバースホイール対応キット等豊富なオプションも用意）

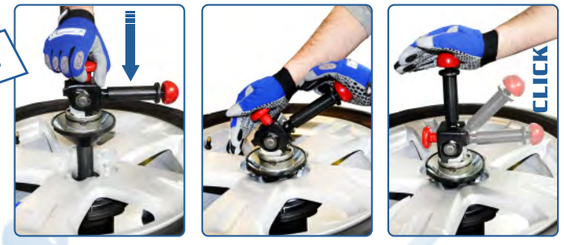

豊富な収納 BOX

BOX120

ホイールのセットにはセンターロック方式を採用。
ビードの落ちにくいタイヤでもワンタッチでセットが可能です。ロック用コーンには樹脂カバー装備で安心です。

特殊形状のホイールにも対応可能です。
（全ての特殊形状には対応しておりません。）

◀FRP クランプアダプター使用装着例