# C7465Air 展開図

Ver. A

2018.03～

| | | |
|---|---|---|
| TAV.1 | TERMINAL SE | 主軸SE |
| TAV.2 | PNEUMATIC SPINDLE 115V | スピンドルシャフト+モーター |
| TAV.3 | ENCODER | エンコーダー |
| TAV.4 | COMPLETE CYLINDER | エアーシリンダー |
| TAV.5 | LASER | レーザー |
| TAV.6 | PEDAL SE | ペダルSE |
| TAV.7 | BASE FRAME | 本体ケース |
| TAV.8 | MICRO-REGULATOR | レギュレター |
| TAV.9 | WEIGHT TRAY | ウェイトトレイ |
| TAV.10 | GAUGE INDEX 30″ | ディスタンスゲージ |
| TAV.11 | COMPLETE GAUGE | ゲージコンプリート |
| TAV.12 | COMPLETE PANEL | パネルセット |
| TAV.13 | SPLASH GUARD | ホイールガード |
| TAV.14 | SONAR | LAソナー |
| TAV.16 | POWER 115V | 電力盤 |
| TAV.17 | BLOCK DIAGRAM | ブロック図 |

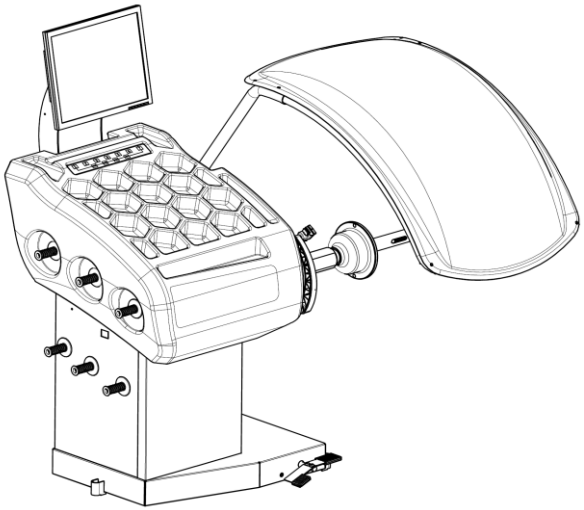

表紙

価格表

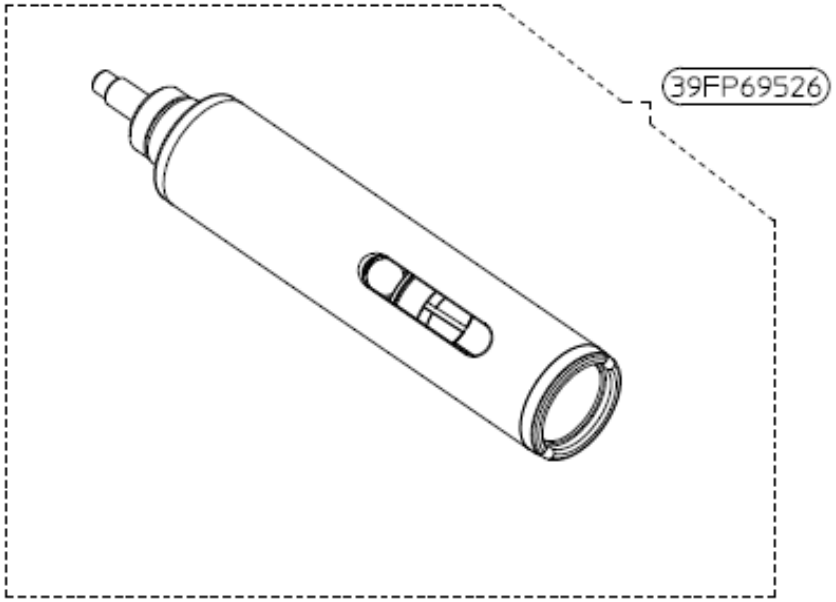


| | | | | | | | | |
|---|---|---|---|---|---|---|---|---|
| Terminal SE | Terminale SE | Edverschluss SE | Terminal SE | Terminal SE | Terminal SE | 39FP69526 | A | 05/07/2016<br>07/02/2018 |

ホイールバランサーサーキット７４６５（Ｖｅｒ．Ａ）Ｐａｒｔｓ　Ｌｉｓｔ　＆　Ｐｒｉｃｅ　Ｌｉｓｔ
ＴＡＶ．１　主軸ＳＥ

| REF | CODE | DESCRIPTION | ﾊﾟｰﾂ名 | 標準価格 |
|---|---|---|---|---|
| ＊ | 39FP69526 | TERMINAL SE | ターミナルSE | |

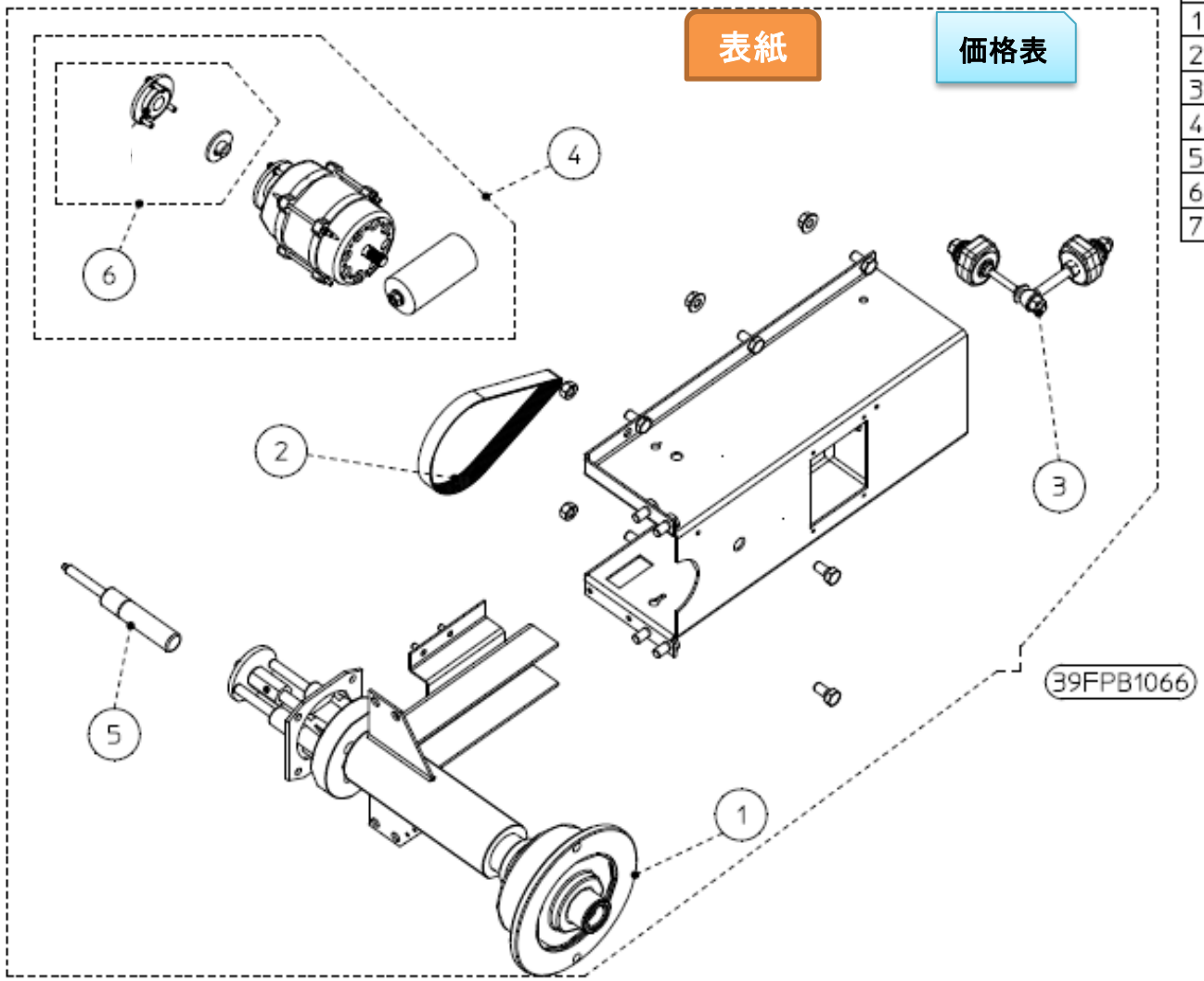


| N. | Code | Specification |
|---|---|---|
| 1 | 4RFPA6103 | |
| 2 | 080048009 | |
| 3 | 4RFM86798 | |
| 4 | 5RFG86792 | |
| 5 | 18FP92491 | |
| 6 | 097000400 | |
| 7 | 097000410 | |

39FPB1066 | A | 05/10/2016 | 07/02/2018

ホイールバランサーサーキット７４６５（Ｖｅｒ．Ａ）Ｐａｒｔｓ　Ｌｉｓｔ　＆　Ｐｒｉｃｅ　Ｌｉｓｔ
ＴＡＶ．２　スピンドルシャフト＋モーター

| REF | CODE | DESCRIPTION | ﾊﾟｰﾂ名 | 標準価格 |
|---|---|---|---|---|
| ＊ | 39FPB1066 | PNEUMATIC SPINDLE 115V + SCREW | スピンドル115V + スクリュー | |
| 01 | 4RFPA6103 | SPINDLE SHAFT SE | スピンドルシャフトSE | 408,800 |
| 02 | 080048009 | NEW 9 RIBS DRIVING BELT | ベルト | 9,600 |
| 03 | 4RFM86798 | SPINNING ASSY. PIEZO ASSEMBLY | ピエゾAssy (NE070 etc.-) | 112,400 |
| 04 | 5RFG86792 | MOTOR+CAPACITOR+BRAKE 115V | モーター+ｷｬﾊﾟｼﾀｰ+ﾌﾞﾚｰｷ 115V | 230,400 |
| 05 | 18FP92491 | GAS LOADED SPRING | ガススプリング | 13,400 |
| 06 | 097000400 | COMPLETE MAGNETIC BRAKE | マグネットブレーキコンプリート | 189,600 |
| 07 | 097000410 | ERECTRO MAGNETIC BRAKE | 電磁ブレーキ (C741.771) | 131,200 |
| 11 | 42FBA9186 | PIEZO BOX | ピエゾボックス | |

表紙

価格表

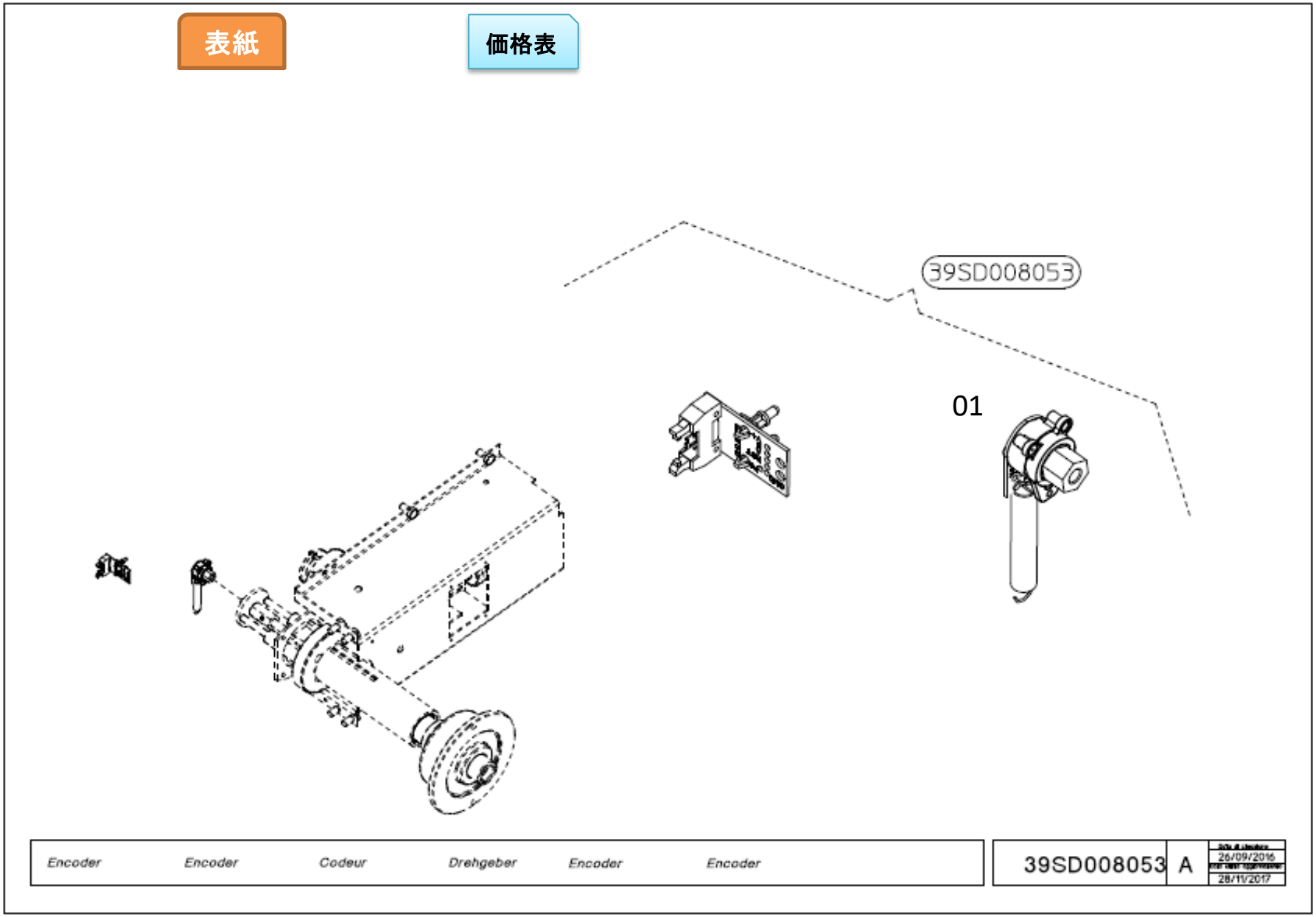
39SD008053
01
Encoder
Encoder
Codeur
Drehgeber
Encoder
Encoder
39SD008053
A
26/09/2016
28/11/2017

ホイールバランサーサーキット７４６５（Ｖｅｒ．Ａ）Ｐａｒｔｓ　Ｌｉｓｔ　＆　Ｐｒｉｃｅ　Ｌｉｓｔ
ＴＡＶ．３　エンコーダー

| REF | CODE | DESCRIPTION | ﾊﾟｰﾂ名 | 標準価格 |
|---|---|---|---|---|
| ＊ | 39SD008053 | ENCODER COMPLETE | エンコーダーコンプリート | |
| 01 | 4RSD88665 | ENCODER | エンコーダー | 106,400 |

表紙

価格表

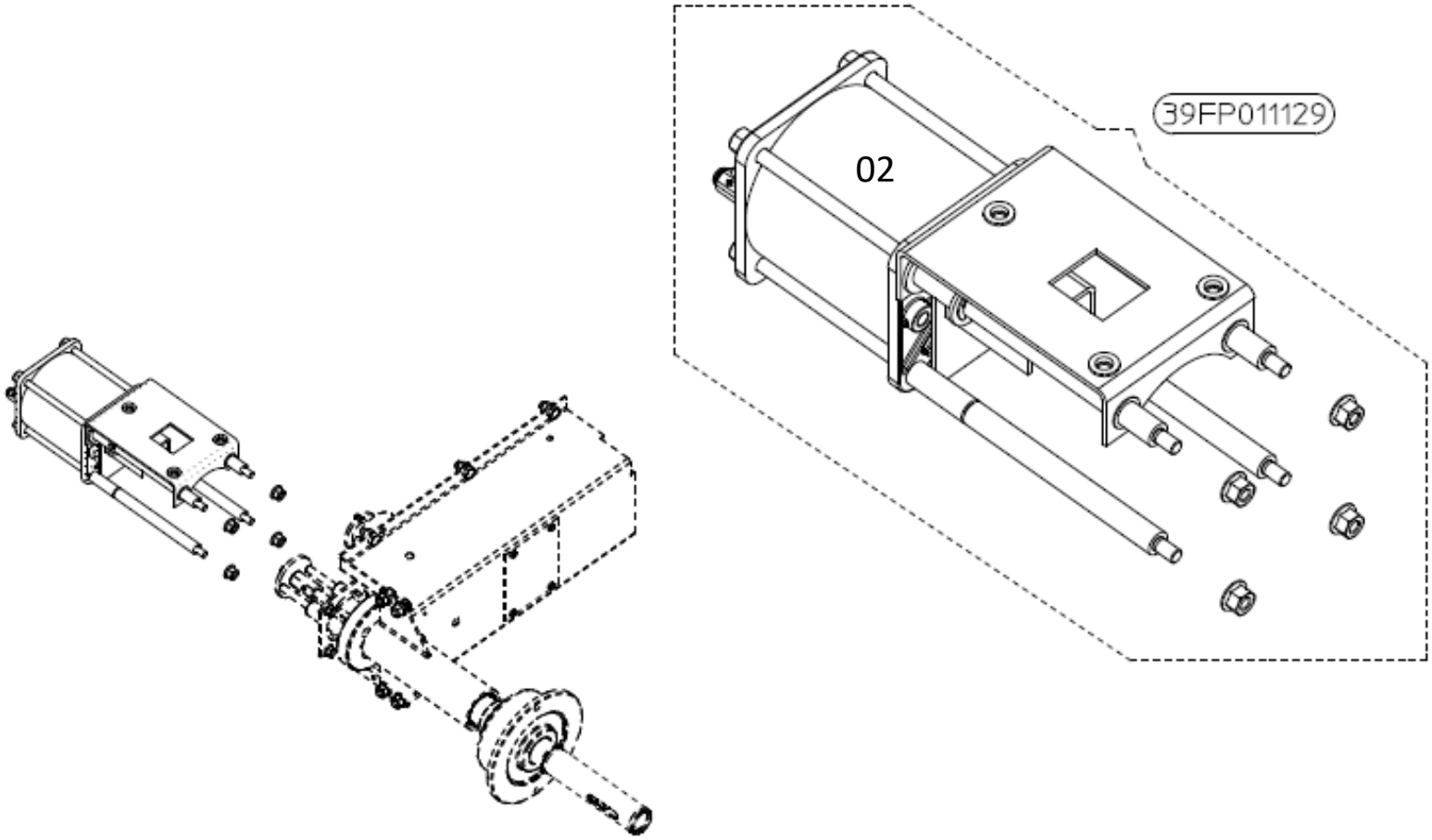


| | | | | | | | | |
|---|---|---|---|---|---|---|---|---|
| Complete cylinder | Cilindro completo | Komplettter zylinder | Cilindro completo | Complete cylinder | Cilindro completo | 39FP011129 | A | 11/07/2017<br>07/02/2018 |

ホイールバランサーサーキット７４６５（Ｖｅｒ．Ａ）Ｐａｒｔｓ　Ｌｉｓｔ　＆　Ｐｒｉｃｅ　Ｌｉｓｔ
ＴＡＶ．４　エアーシリンダー

| REF | CODE | DESCRIPTION | ﾊﾟｰﾂ名 | 標準価格 |
|---|---|---|---|---|
| ＊ | 39FP011129 | COMPLETE CYLINDER | シリンダーコンプリート | |
| 02 | 46FP011129 | PNEUMATIC CYLINDER | エアーシリンダー | 197,800 |

| N. | Code | Specification |
|---|---|---|
| 1 | 86SB97108 | |

表紙

価格表

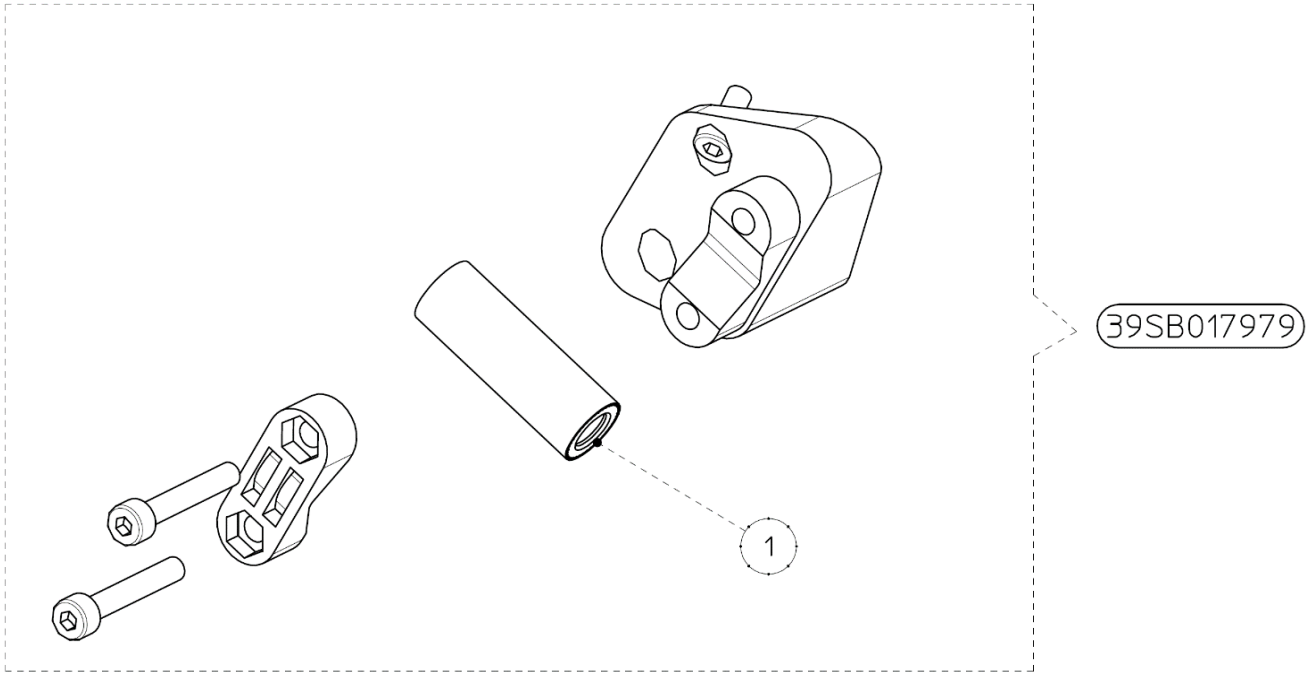


39SB017979

| | | | | | |
|---|---|---|---|---|---|
| *Laser* | *LASER* | *Laser* | *Laser* | *Laser* | *Laser* |

| | | |
|---|---|---|
| 39SB017979 | A | Data di creazione 22/11/2017<br>data ultimo aggiornamento 23/11/2017 |

ホイールバランサーサーキット７４６５（Ｖｅｒ．Ａ）Ｐａｒｔｓ　Ｌｉｓｔ　＆　Ｐｒｉｃｅ　Ｌｉｓｔ
ＴＡＶ．５　レーザー

| REF | CODE | DESCRIPTION | ﾊﾟｰﾂ名 | 標準価格 |
|---|---|---|---|---|
| ＊ | 39SB017979 | LASER COMPLETE | レーザーコンプリート | |
| 01 | 86SB97108 | LASER | レーザー | 53,400 |

表紙

価格表

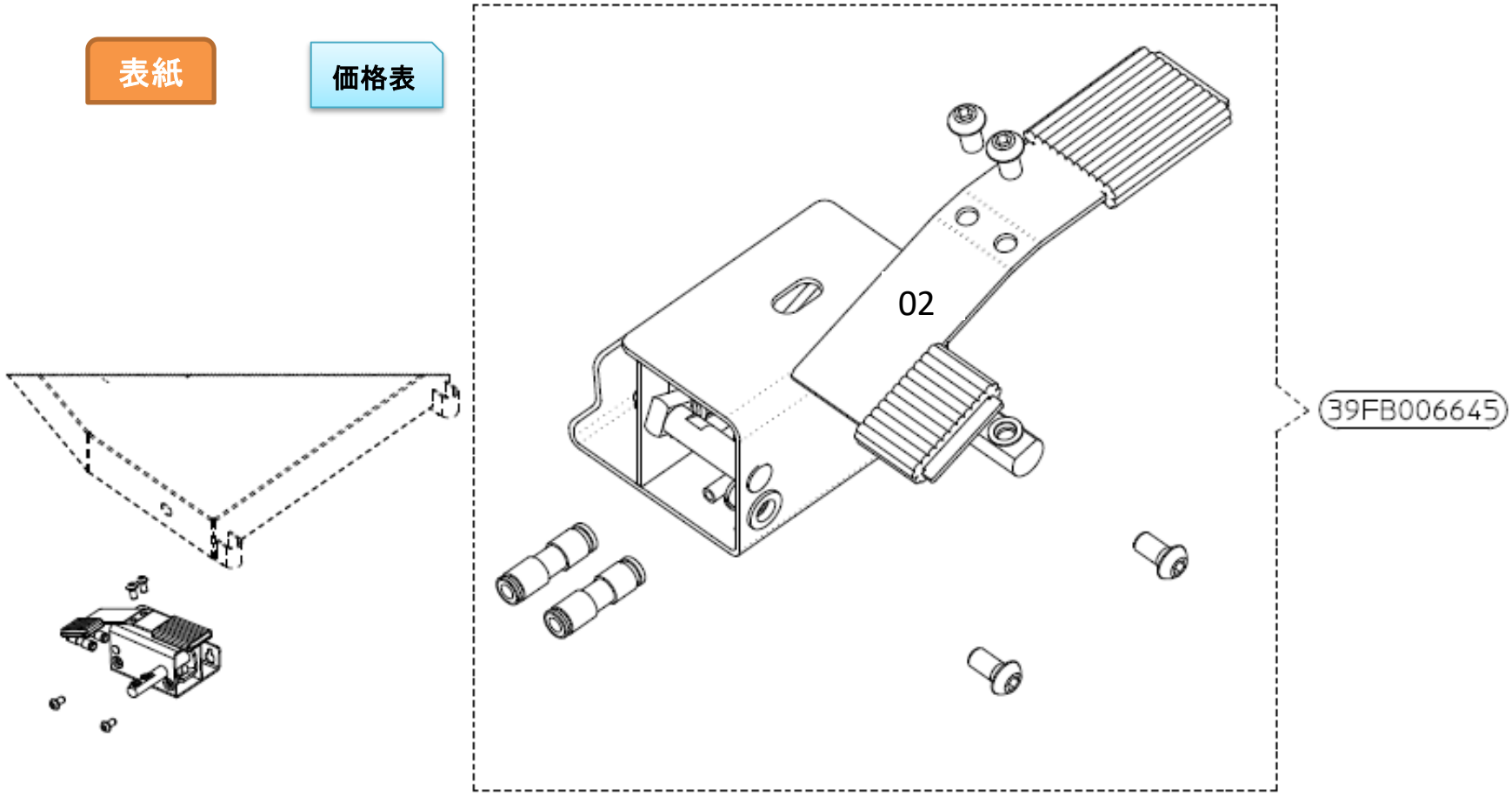


| | | | | | | | | |
|---|---|---|---|---|---|---|---|---|
| Pedale SE | Pedal SE | Pedal SE | Pedal SE | Pedal SE | Pedal SE | 39FB006645 | A | 11/07/2017 09/04/2018 |

ホイールバランサーサーキット７４６５（Ｖｅｒ．Ａ）Ｐａｒｔｓ　Ｌｉｓｔ　＆　Ｐｒｉｃｅ　Ｌｉｓｔ
ＴＡＶ．６　ペダル

| REF | CODE | DESCRIPTION | ﾊﾟｰﾂ名 | 標準価格 |
|---|---|---|---|---|
| ＊ | 39FB006645 | PEDAL SE | ペダルSE | |
| 02 | 46FB006645 | BP PEDAL | BPペダル | 138,600 |
| 02-1 | 1620000007 | VALVE VME1-31 NC D.6 | バルブ | 31,600 |
| 02-2 | 181129600 | MOLLA "DIM" D12960 | スプリング | 6,000 |

表紙

価格表

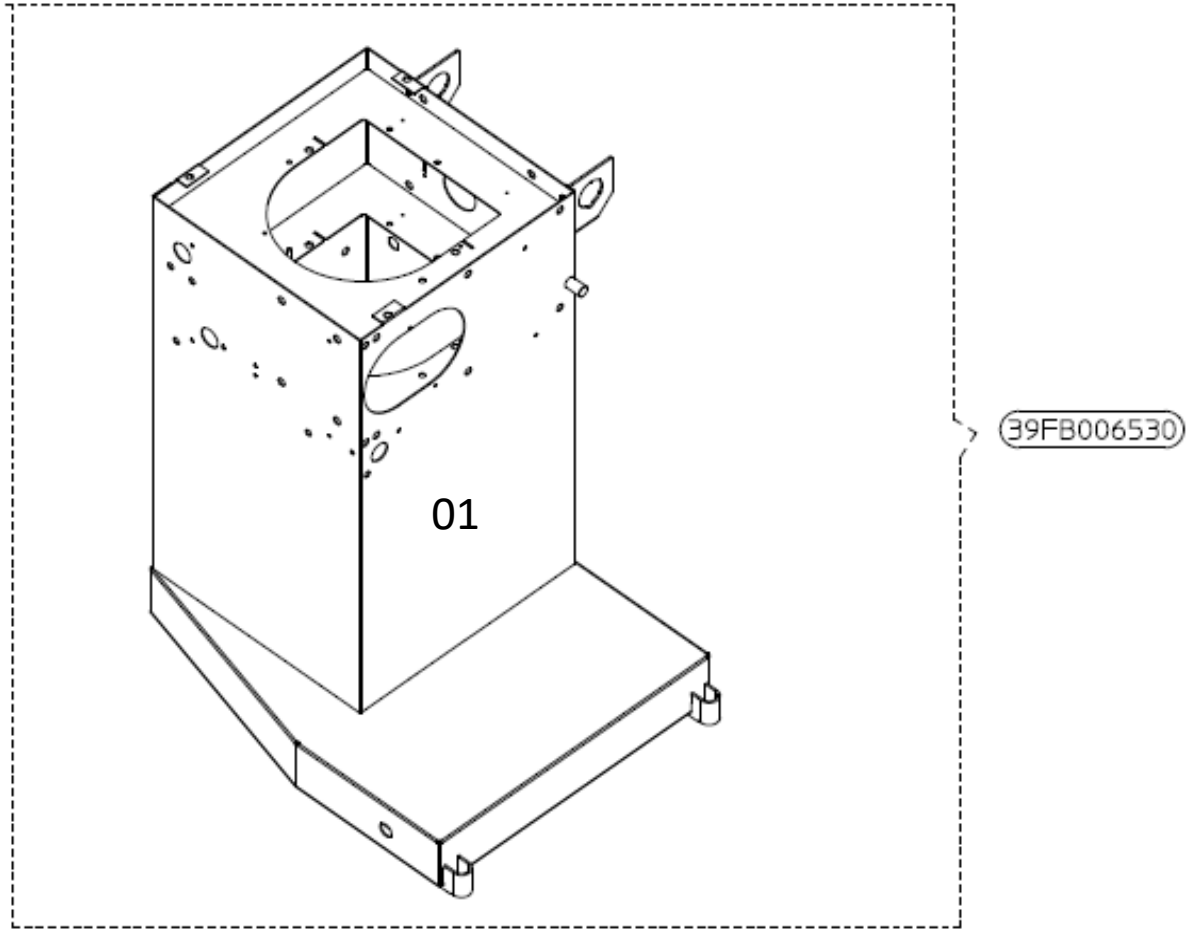


| | | | | | | | | | |
|---|---|---|---|---|---|---|---|---|---|
| Base Frame | Basamento | Gehaeuse | Base | Bati | Base | 39FB006530 | A | 06/07/2016 | 02/12/2016 |

ホイールバランサーサーキット７４６５（Ｖｅｒ．Ａ）Ｐａｒｔｓ　Ｌｉｓｔ　＆　Ｐｒｉｃｅ　Ｌｉｓｔ
ＴＡＶ．７　本体ケース

| REF | CODE | DESCRIPTION | ﾊﾟｰﾂ名 | 標準価格 |
|---|---|---|---|---|
| ＊ | 39FB006530 | BASE FRAME | 本体ケース | |
| 01 | 42FBC1294 | BASE FRAME | 本体ケース | 200,000 |

表紙

価格表

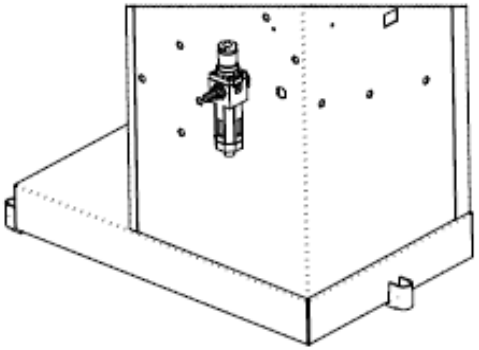

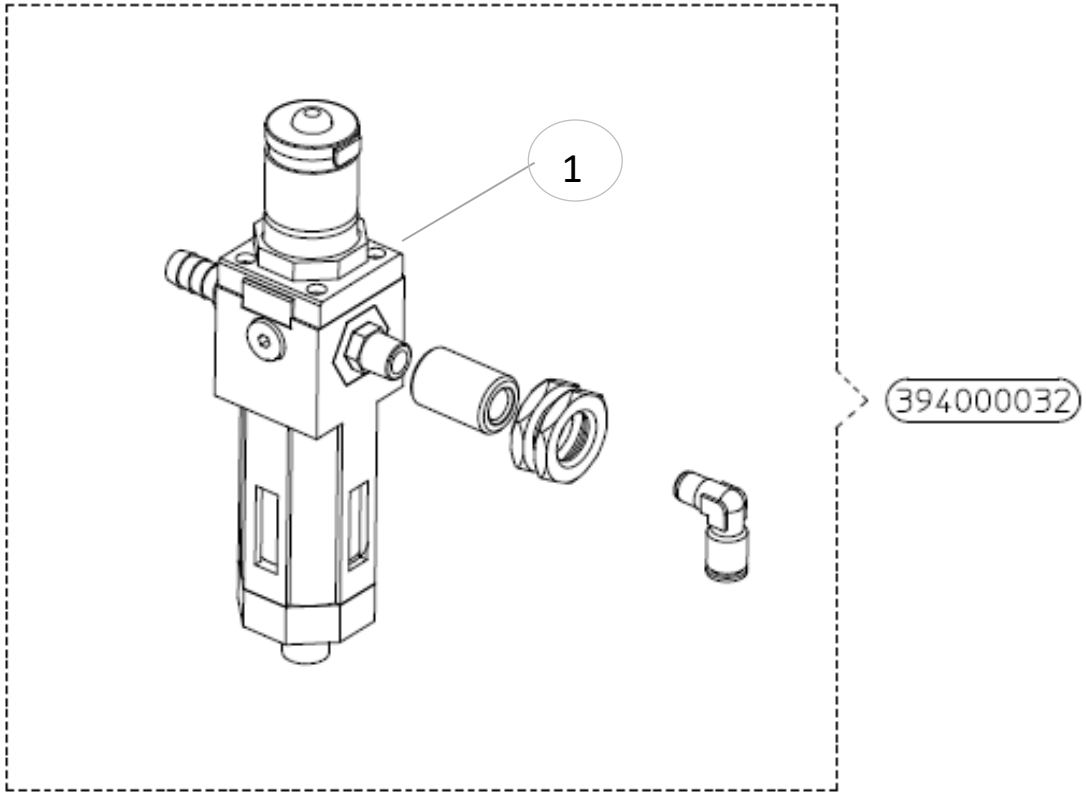


| | | | |
|---|---|---|---|
| Micro-regulator + screw  Microregolatore pressione + [illegible]ler + bolzen  Micro regulador + cerrojo  Microregulateur + boulon  Microregulator + parafuso | 394000032 | A | 18/10/2017<br>07/02/2018 |

ホイールバランサーサーキット７４６５（Ｖｅｒ．Ａ）Ｐａｒｔｓ　Ｌｉｓｔ　＆　Ｐｒｉｃｅ　Ｌｉｓｔ
ＴＡＶ．８　レギュレター

| REF | CODE | DESCRIPTION | ﾊﾟｰﾂ名 | 標準価格 |
|---|---|---|---|---|
| ＊ | 394000032 | NICRO-REGULATOR + SCREW | レギュレターAssy | |
| 01 | 164000032 | MICRO-REGULATOR | レギュレター | 38,200 |

表紙

価格表

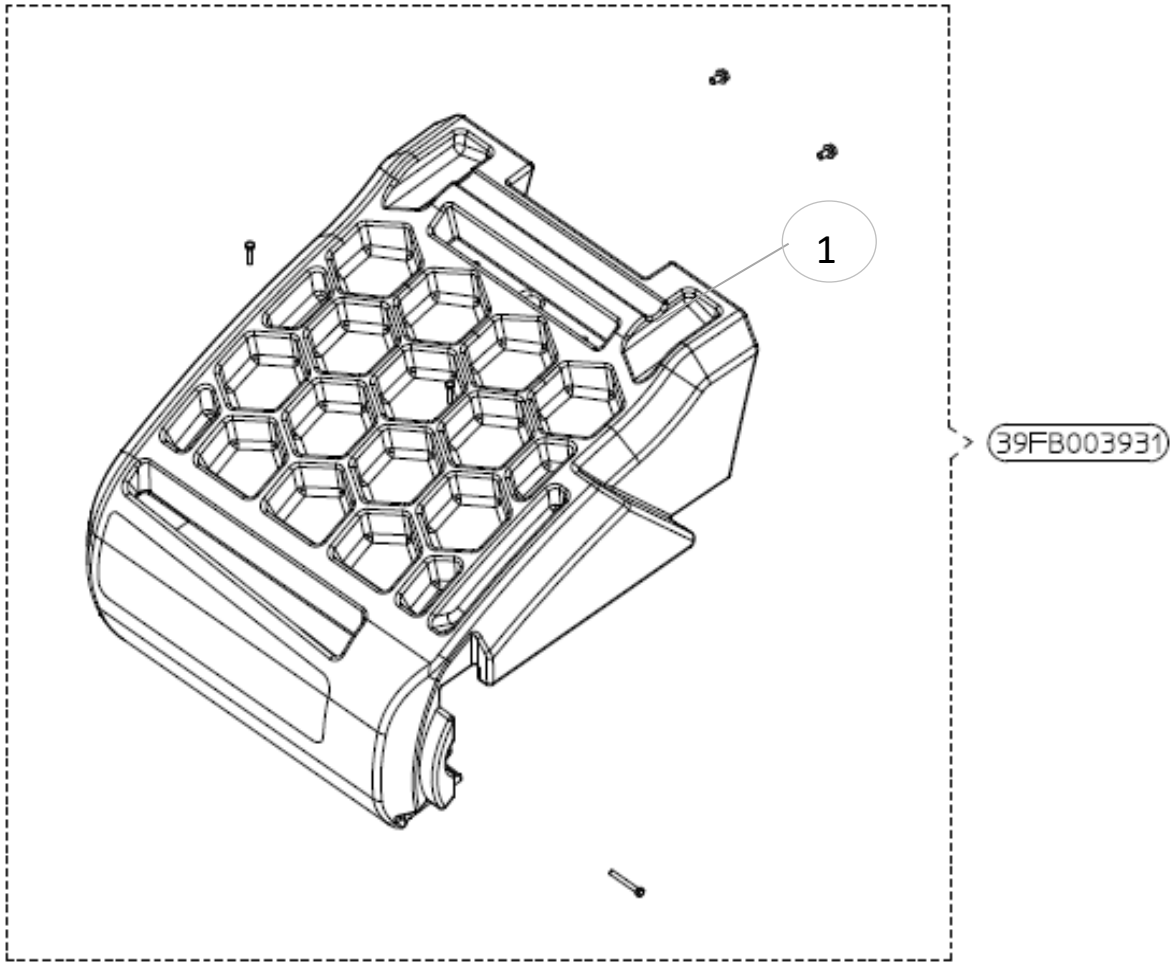


| | | | | | | | | |
|---|---|---|---|---|---|---|---|---|
| Portapesi | Weight Tray | Plateau à contrepoids | Gegengewichtauflage | Bandeja de contrapeso | Bandeja de contra-peso | 39FB003931 | A | 06/07/2016<br>14/06/2018 |

ホイールバランサーサーキット７４６５（Ｖｅｒ．Ａ）Ｐａｒｔｓ　Ｌｉｓｔ　＆　Ｐｒｉｃｅ　Ｌｉｓｔ
ＴＡＶ．９　ウェイトトレイ

| REF | CODE | DESCRIPTION | ﾊﾟｰﾂ名 | 標準価格 |
|---|---|---|---|---|
| ＊ | 39FB003931 | WEIGHT TRAY + SCREW | ウエイトトレイ+スクリュー | |
| 01 | 14FB003931 | WEIGHT TRAY | ウェイトトレイ | 115,400 |

表紙

価格表

| N. | Code | Specification |
|---|---|---|
| 1 | 46FC92123 | Laser |
| 2 | 46FCB0674 | Spotter |
| 3 | 46FCB1436 | Spotter Alu |

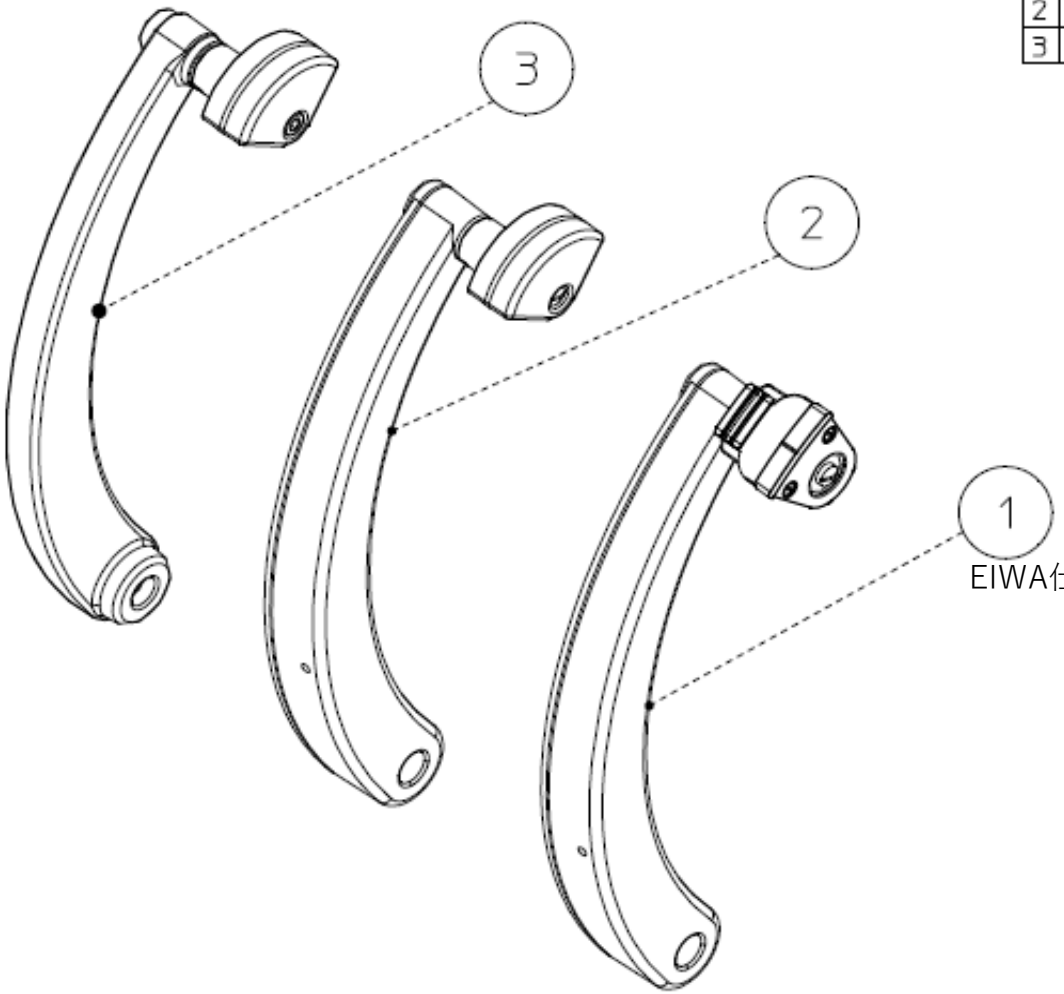


EIWA仕様はREF.01で

Indice calibro 30° Gauge index 30° Indice calibre 30° Lehrenindex 30° Ondice calibro 30° Ondice calibre 30°

39FC006690 A

13/07/2016

13/07/2017

ホイールバランサーサーキット７４６５（Ｖｅｒ．Ａ）Ｐａｒｔｓ　Ｌｉｓｔ　＆　Ｐｒｉｃｅ　Ｌｉｓｔ
ＴＡＶ．１０　ゲージ

| REF | CODE | DESCRIPTION | ﾊﾟｰﾂ名 | 標準価格 |
|---|---|---|---|---|
| 01 | 46FC92123 | GAUGE INDEX 30″ (LASER) | ディスタンスゲージ | 10,680 |

| N. | Code | Specification |
|---|---|---|
| 1 | 86SB82328 | |

表紙

価格表

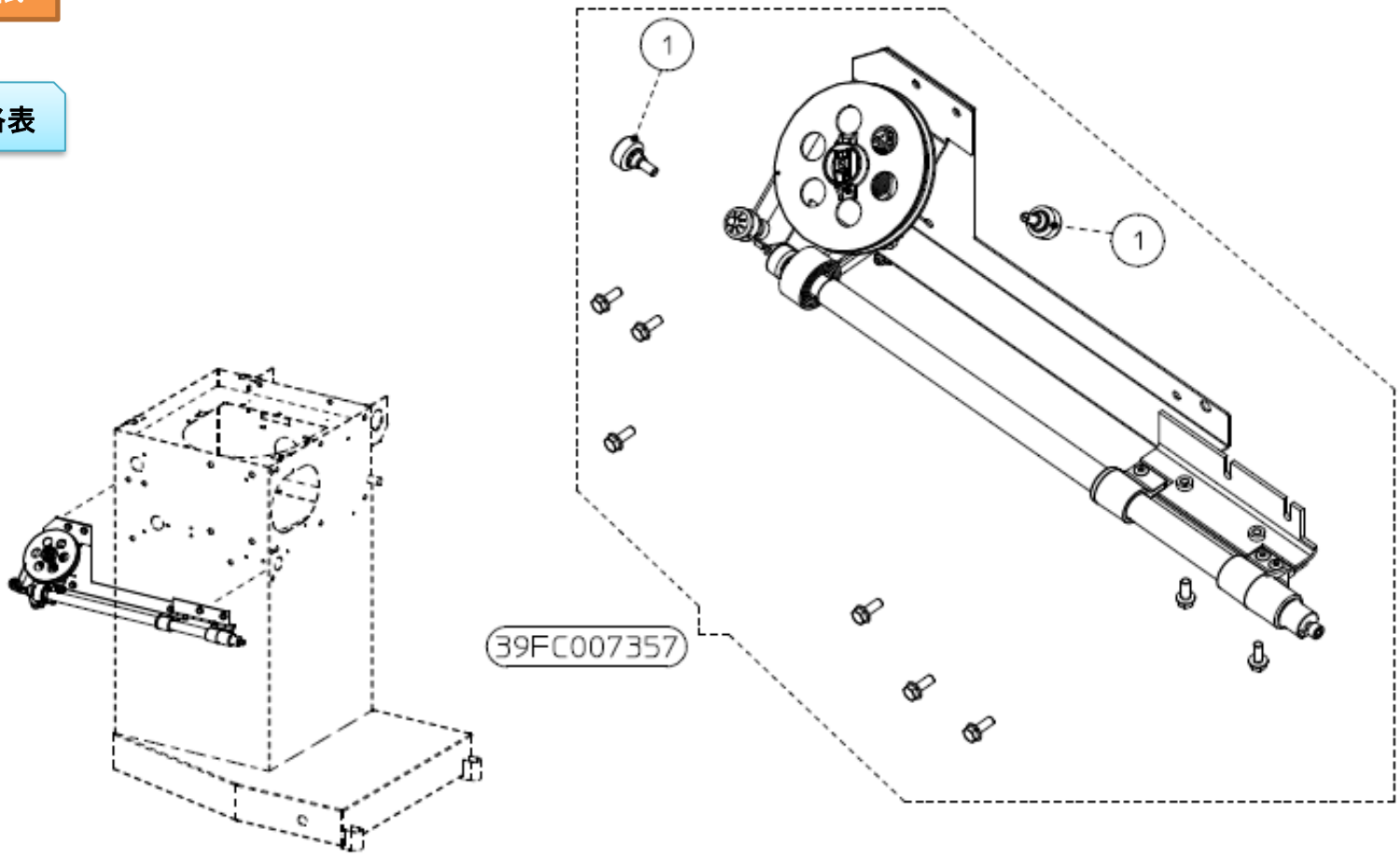


Complete gauge + screw  Calibro  Lehere + bolzen  Calibre + cerrojo  Calibre complet + boulon  Calibre + parafuso

| 39FC007357 | A | 29/08/2016 28/11/2017 |
|---|---|---|

ホイールバランサーサーキット７４６５（Ｖｅｒ．Ａ）Ｐａｒｔｓ　Ｌｉｓｔ　＆　Ｐｒｉｃｅ　Ｌｉｓｔ
ＴＡＶ．１１　ゲージコンプリート

| REF | CODE | DESCRIPTION | ﾊﾟｰﾂ名 | 標準価格 |
|---|---|---|---|---|
| ＊ | 39FC007357 | COMPLETE GAUGE + SCREW | ゲージコンプリート+スクリュー | 244,200 |
| ＊＊ | 39FC007357 | COMPLETE GAUGE + SCREW　<-39FC007357 | ゲージコンプリート | 211,800 |
| 01 | 86SB82328 | CABLE WITH DIAMETER POTENTIONMETER | ﾎﾟﾃﾝｼｮﾝﾒｰﾀｰ(ﾘﾑ径用 ｹｰﾌﾞﾙ付) | 35,600 |

| N. | Code | Specification |
|---|---|---|
| 1 | 05PR014766 | |
| 2 | 801100177 | |

表紙

価格表

39PR01798

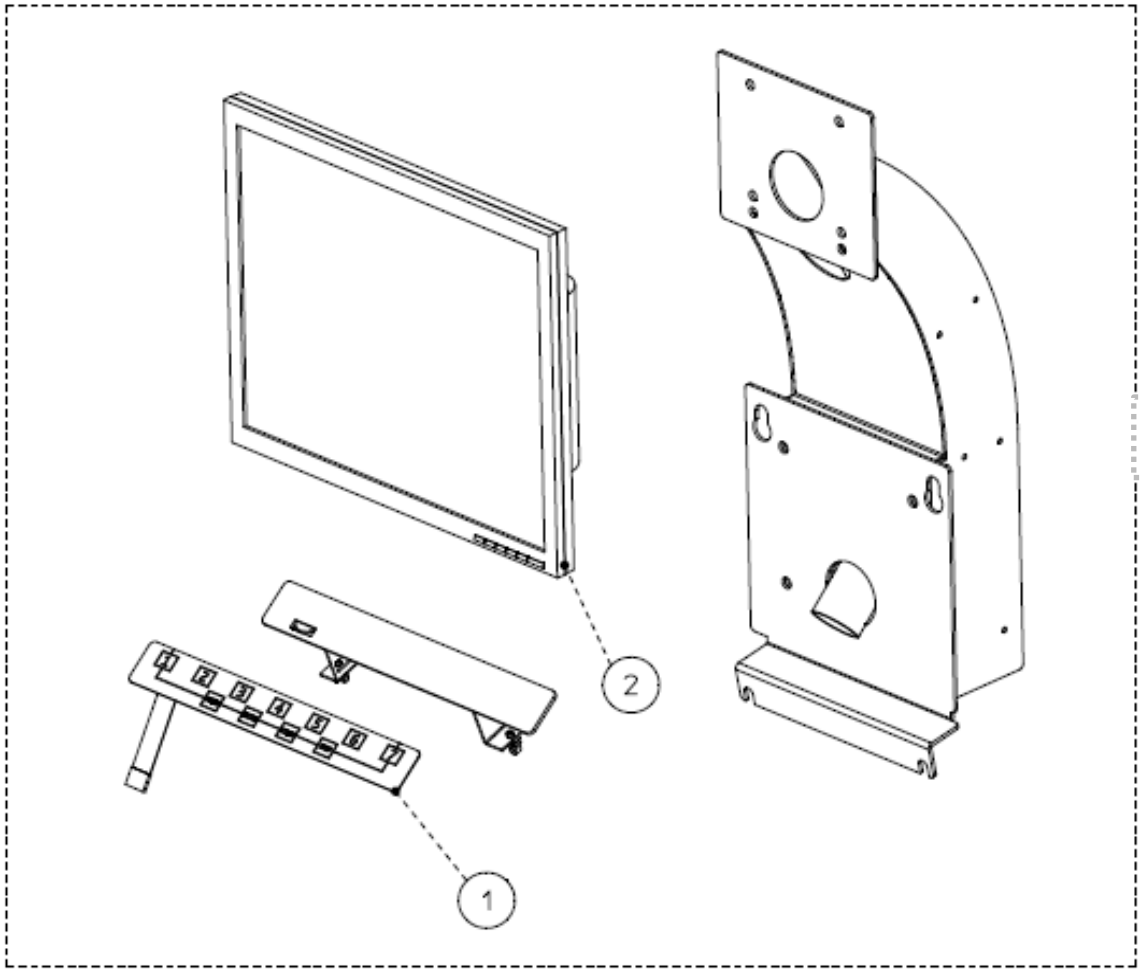


Video interface | Interfaccia video | Video-schnittstelle | Interfaz de video | Interface video | Interface de video

39PR017980 | A | 25/11/2017 | 25/11/2017

ホイールバランサーサーキット７４６５（Ｖｅｒ．Ａ）Ｐａｒｔｓ　Ｌｉｓｔ　＆　Ｐｒｉｃｅ　Ｌｉｓｔ
ＴＡＶ．１２　パネル

| REF | CODE | DESCRIPTION | ﾊﾟｰﾂ名 | 標準価格 |
|---|---|---|---|---|
| ＊ | 39PR017980 | VIDEO INTERFACE | ビデオインターフェイス | |
| 01 | 05PR014766 | CONTROL PANEL | パネルシート | 116,000 |
| 02 | 801100177 | ACER LCD 17 MONITOR | モニター 17″ | 188,000 |

表紙

価格表

| N. | Code | Specification |
|---|---|---|
| 1 | 46FW005243 | |
| 2 | 18FWC1312 | |
| 3 | 42FWC1318 | |
| 4 | 14FWA7013 | |
| 5 | 86SB003486 | |

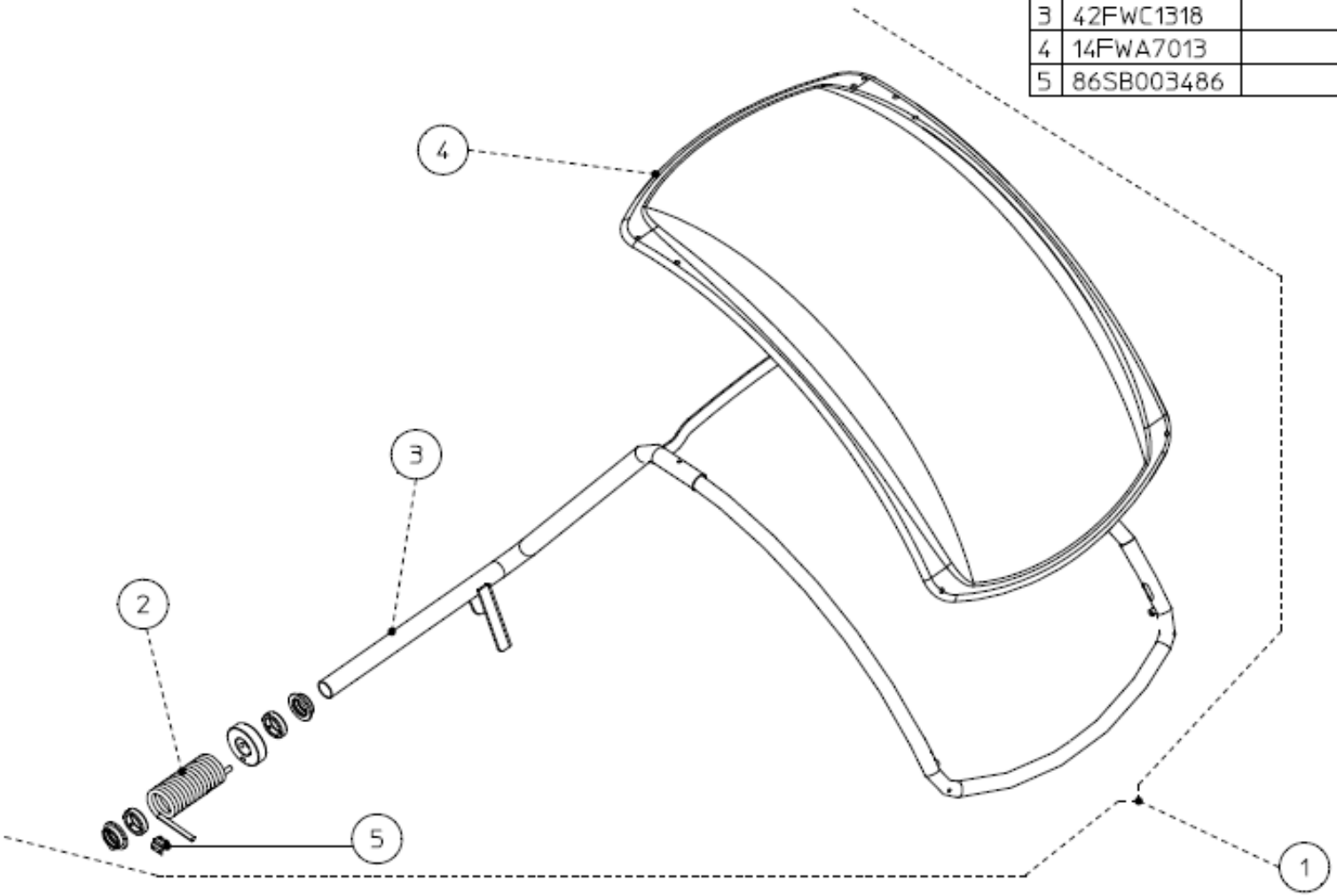


| | | | | | |
|---|---|---|---|---|---|
| Protezione | Guard | Protection | Schutz | Proteccion | Protecção |

| | | |
|---|---|---|
| 39FW017973 | A | 22/11/2017 |
| | | 22/11/2017 |

ホイールバランサーサーキット７４６５（Ｖｅｒ．Ａ）Ｐａｒｔｓ　Ｌｉｓｔ　＆　Ｐｒｉｃｅ　Ｌｉｓｔ
ＴＡＶ．１３　ホイールガード

| REF | CODE | DESCRIPTION | ﾊﾟｰﾂ名 | 標準価格 |
|---|---|---|---|---|
| ＊ | 39FW017973 | GUARD | ホイールガード | |
| 01 | 46FW005243 | GUARD ASSY | ホイールガードアッシィー | 287,800 |
| 02 | 18FWC1312 | SPRING | スプリング | 7,320 |
| 03 | 42FWC1318 | GUARD FRAME | ガードフレーム | 135,800 |
| 04 | 14FWA7013 | GUARD | ホイールガード | 63,000 |
| 05 | 86SB003486 | WIRING MICROSWITCH MAGNETIC | マイクロスイッチ | 56,200 |

表紙

価格表

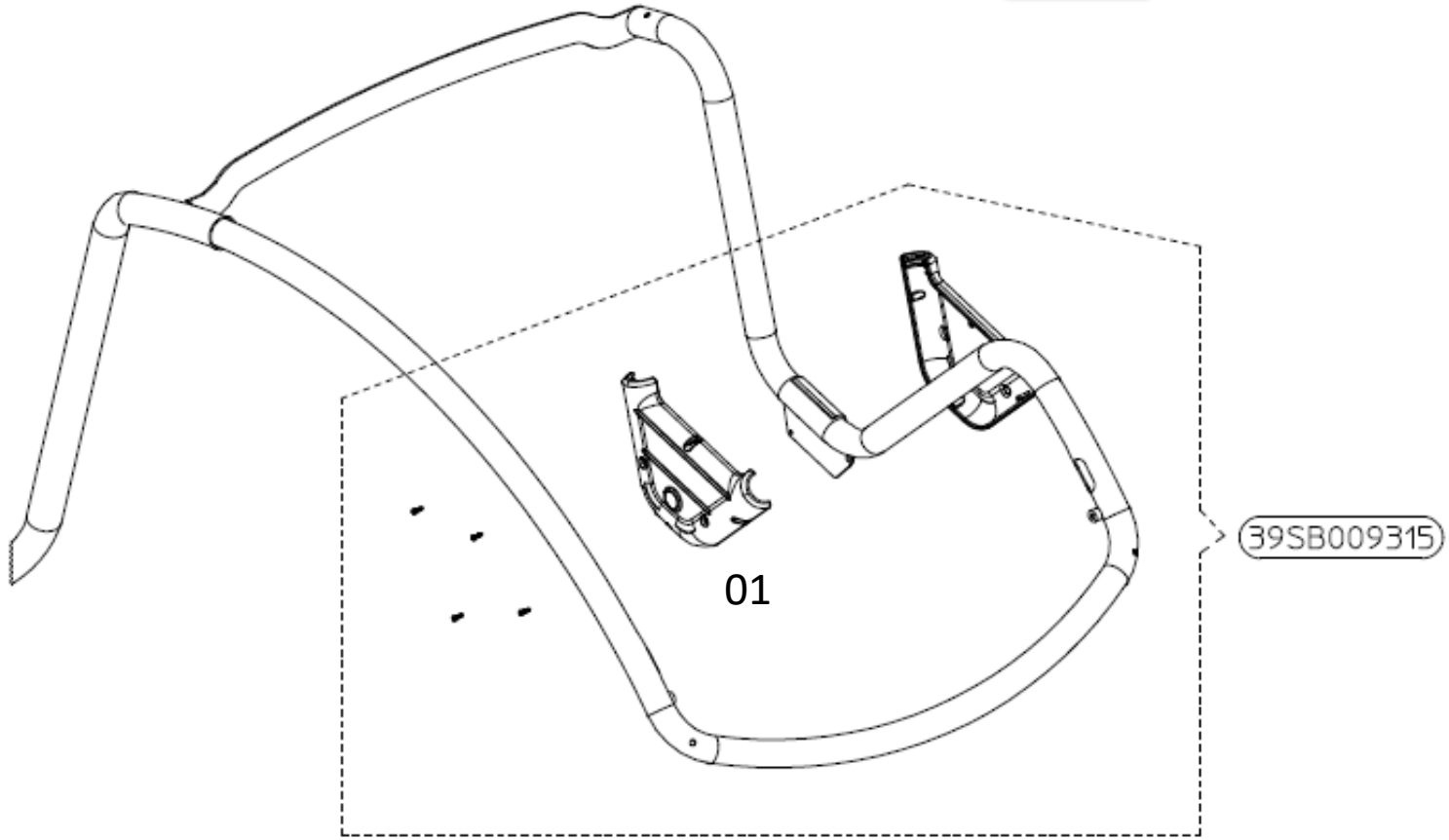


| | | | | | |
|---|---|---|---|---|---|
| Sonar LA + screw | Sonar + bulloneria | Sonar LA + bolzen | Sonar LA + cerrojo | Sonar LA + boulon | Sonar LA + parafuso |

| | | |
|---|---|---|
| 39SB009315 | A | 22/11/2017<br>09/04/2018 |

ホイールバランサーサーキット７４６５（Ｖｅｒ．Ａ）Ｐａｒｔｓ　Ｌｉｓｔ　＆　Ｐｒｉｃｅ　Ｌｉｓｔ
ＴＡＶ．１４　ＬＡ ソナー

| REF | CODE | DESCRIPTION | ﾊﾟｰﾂ名 | 標準価格 |
|---|---|---|---|---|
| ＊ | 39SB009315 | SONAR LA + SDREW | ソナーLA + スクリュー | 134,200 |
| 01 | 86SB009315 | SONAR LA | ソナー LA | |

表紙

価格表

| N. | Code | Specification |
|---|---|---|
| 1 | 568003558 | |
| 2 | 67M71110A | |
| 3 | 67M84679C | |
| 4 | 86SC014977 | |
| 5 | 86SZ97768 | |
| 6 | 511242101 | |

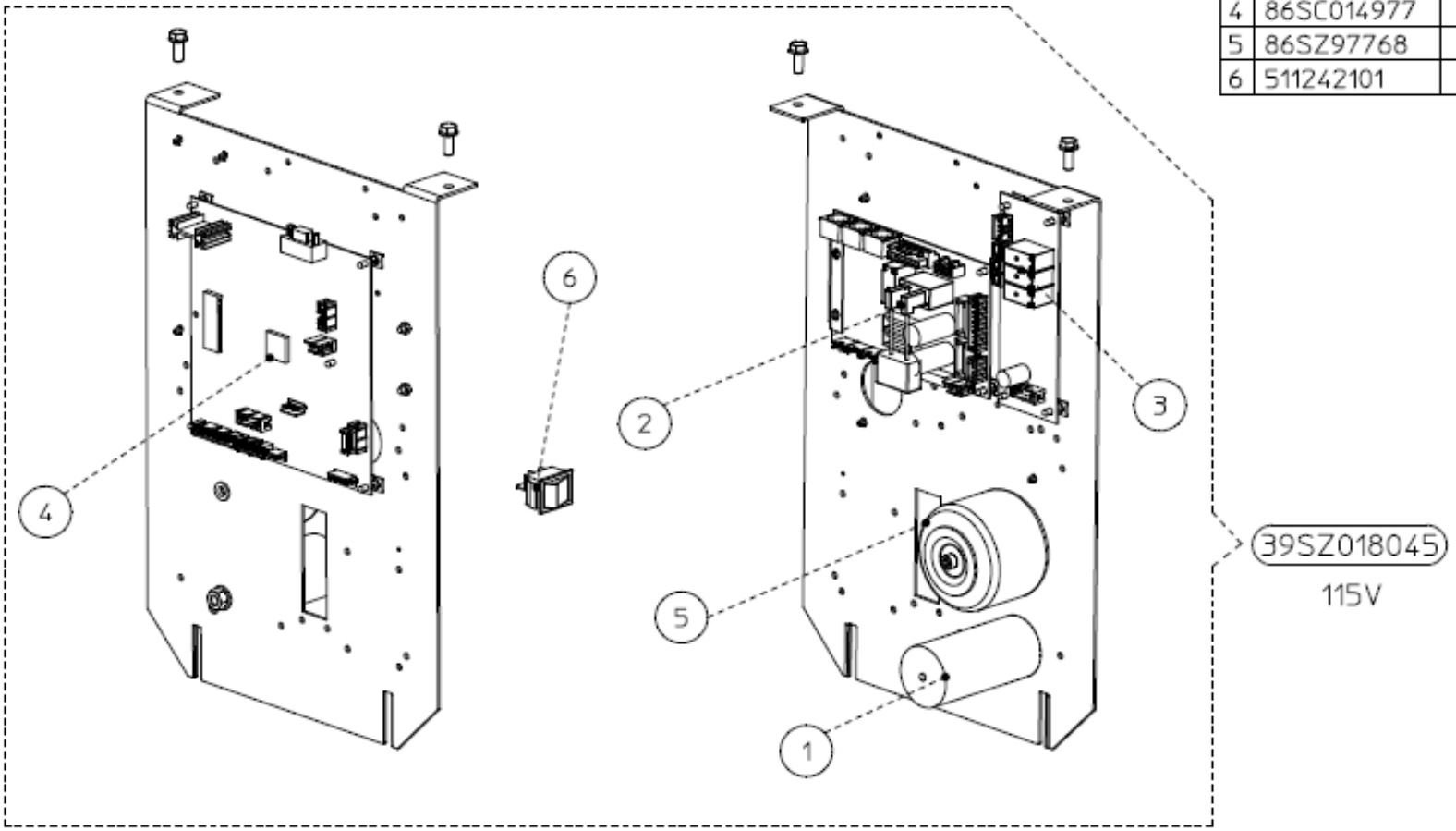


Potenza 115V Power 115V Leistung 115V Potencia 115V Puissance 115V Potência 115V

| 39SZ018045 | A | 28/11/2017 28/11/2017 |
|---|---|---|

ホイールバランサーサーキット７４６５（Ｖｅｒ．Ａ）Ｐａｒｔｓ　Ｌｉｓｔ　＆　Ｐｒｉｃｅ　Ｌｉｓｔ
ＴＡＶ．１６　電力盤

| REF | CODE | DESCRIPTION | ﾊﾟｰﾂ名 | 標準価格 |
|---|---|---|---|---|
| ＊ | 86SZ014975 | POWER 115V | 電力盤ユニット | 825,600 |
| 01 | 568003558 | CAPACITOR 35MF (450V 50/60HZ) 115V | キャパシター (35MF) | 16,960 |
| 02 | 67M71110A | POWER BOARD 115V | パワーボード 115V | 237,400 |
| 03 | 67M84679C | RELAY CARD | リレー基板 | 73,400 |
| 04 | 86SC014977 | PROCESSOR CARD | プロセッサーカード | 770,400 |
| 05 | 86SZ97768 | POWER TRANSFORMER 115V | トランスフォーマー 115V | 73,400 |
| 06 | 511242101 | SWITCH 16A 2-POLES | スイッチ 100V (0-1) | 3,200 |
| 14 | 527023054 | NYLON SPACER | スペーサー | 3,200 |

表紙

価格表

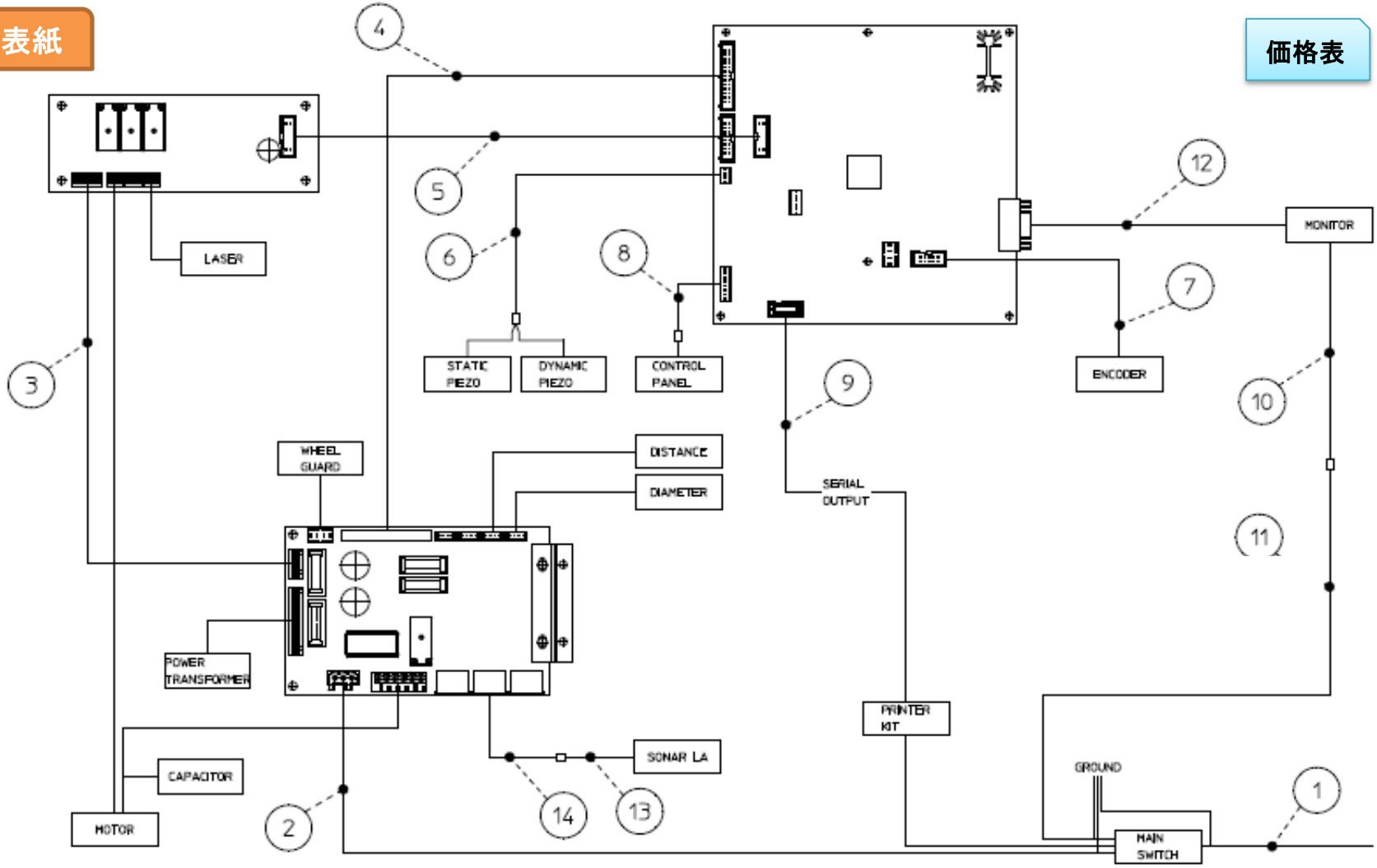


Block diagram | Schema a blocchi | Blockdiagramm | Diagrama de bloques | Bloc diagramme | Diagrama de blocos

39BD009682 | A | 05/12/2016 | 05/12/2016

ホイールバランサーサーキット７４６５（Ｖｅｒ．Ａ）Ｐａｒｔｓ　Ｌｉｓｔ　＆　Ｐｒｉｃｅ　Ｌｉｓｔ
ＴＡＶ．１７　ブロック図

| REF | CODE | DESCRIPTION | ﾊﾟｰﾂ名 | 標準価格 |
|---|---|---|---|---|
| 01 | 86SBA3830 | MACHINE POWER CABLE | 電源ケーブル | 11,160 |
| 02 | 86SBA3843 | POWER WIRING | 電源配線 | |
| 03 | 86SB99514 | WIRING | 配線 | |
| 04 | 86SB73405 | WIRING | 配線 | 9,440 |
| 05 | 86SB73803 | FLAT CABLE | フラットケーブル | |
| 06 | 86SB37882 | PIEZO WIRING | ピエゾケーブル | 5,680 |
| 07 | 86SB81457 | FLAT CABLE | フラットケーブル | 9,960 |
| 08 | 86SB42644 | WIRING | DCケーブル | 6,400 |
| 09 | 86SB36679 | SERIAL PORT CABLE | プリンターケーブル | 12,080 |
| 10 | 658000228 | POWER SUPPLY CABLE | 電源ケーブル | |
| 11 | 86SB96008 | WIRING | 配線 | 54,600 |
| 12 | 658000229 | MONITOR SIGNAL CABLE | モニターケーブル | 14120 |
| 13 | 86SBA4577 | SONAR CABLE | ソナーケーブル | |
| 14 | 86SBC0273 | SONAR EXTENSION CABLE | ソナー延長ケーブル | |