STANDARD ACCESSORIES

UC20/SE2
エアーロックキット
+センタリングコーン4種



SE KIT – 41FF034417
ウレタンリング,ロックスリーブ,押さえリング,押さえカップ



4コーン KIT – 41FF030594
φ45～110mmのセンターホールに対応

※特殊な寸法、形状、およびセンタリングを必要とするホイールには、オプションで提供するフランジやアダプター等の使用が必要な場合があります。アダプターの詳細については弊社ホームページhttps://circuit-eiwa.co.jp/のホイールバランサーのページからご確認いただくか、下記支店までお問い合わせください。



Zero Weight Lift

タイヤ・ホイール毎に重量を検知し必要なエアーを供給。軽い力でホイールの持ち上げることが出来ます。正確なバランサーへの装着による正確なセンタリングとスピーディーで省労力な作業に大きく貢献します。

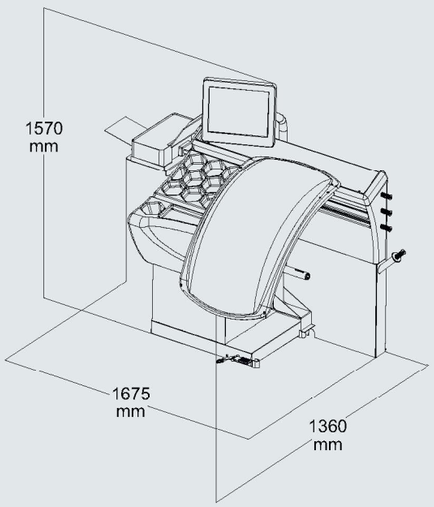

仕様

電源	単相200V
消費電力	0.15kW
測定回転数	100rpm
測定時間(15kgホイール時)	4.7s
測定単位	0.5g
平均騒音値	<70dB(A)
適応リム幅	1.5～20inch
適応リム径	10～30inch
使用空気圧	700kPa～1MPa
最大ホイール重量	<75kg
本体重量	220kg

もっと新しく・もっと自由に……
株式会社エイワ
本社／〒651-1422　兵庫県西宮市山口町金仙寺 2-1-1 TEL078 (904) 1881 ㈹ FAX078 (903) 2076
札幌支店／TEL 011(781) 1199 FAX 011(781) 1159
仙台支店／TEL 022(352) 7077 FAX 022(352) 7088
埼玉支店／TEL 048(949) 0098 FAX 048(949) 0099
横浜支店／TEL 045(479) 9241 FAX 045(479) 9240
名古屋支店／TEL 052(387) 7710 FAX 052(387) 8910
高松事務所／TEL 087(875) 2480 FAX 087(875) 2481
岡山支店／TEL 086(226) 1121 FAX 086(226) 1171
広島支店／TEL 082(832) 6099 FAX 082(832) 6399
福岡支店／TEL 092(504) 0818 FAX 092(504) 0898
https://circuit-eiwa.co.jp

ご見学のお申し込みは上記の各支店にお申し込みください。
トレーニングセンター：兵庫県西宮市山口町金仙寺 2-1-1
TEL 078(904)1881　FAX078(903)2076

お問合せは

Automatic Computer Wheel Balancer
CIRCUIT
もっと新しく・もっと自由に……
EIWA CORPORATION

ER100 GT

ERGOFASTline

FASTER THAN EVER

THE *FASTEST*
DIAGNOSTICS
BALANCING MACHINE
IN THE WORLD



Automatic Computer Wheel Balancer

ER100 GT

FASTER THAN EVER

6.4" SECONDS

- ホイール寸法と補正面の自動取得
- アンバランスの測定
- リムのランアウト測定
- タイヤのランアウト測定
- 一地点のトレッド深さの測定
- Hubmatch®
(ホイール取付の最適位相検出)
- ワンプレーンバランシング機能

追加測定機能
- 3地点のトレッド深さの測定
- タイヤコニシティの測定

外部レーザースキャン
タイヤのコニシティや摩耗分析を含む、タイヤ・ホイールのランアウト診断を行います。



ALU-Sバランシングモード
貼付けウェイトの取付位置をレーザーがピンポイントで示します。



サイドレーザー
打ち込みウェイトの正確な取り付け位置をラインレーザーで示します。



エアーロック機構
正確なホイールセンタリングによる精度向上とスピーディーな作業を実現します。



HubMatch 機能
測定中に、タイヤとリムの「最大偏心点」を検出します。

Direct Matching 機能
偏心を減少させる最適なリムとタイヤの最適な組み合わせ位相を表示します。

Tyre Set 機能
複数のホイールの測定結果から車両への最適な配置を示し、最適な走行や振動を最小限に抑えることに寄与します。

自動位置決め機能
ウェイト取付位置へ自動でホイールが回転し、ロックされます。





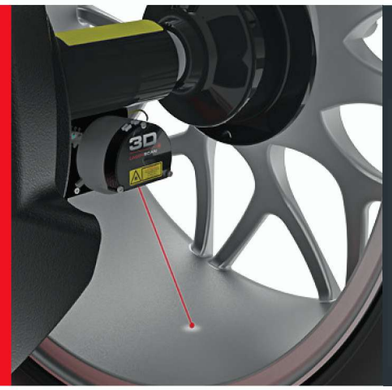

3D Laser Scan
EXTREME MEASURING PRECISION AND FASTER WEIGHT APPLICATION

タッチレスなホイールデータ取得機構は、複雑なプロファイルであっても3次元的に高い精度で寸法を高速検出し、作業者のスキルなどによる測定のバラつきなどを排除します。

明るいレーザーポインターが高い精度で、ウェイト取り付け位置を明確に示します。

可動部品が露出せず、堅牢な構造で損傷のリスクが低減されています。お手入れも容易で、長期間使用後も高い精度を維持します。

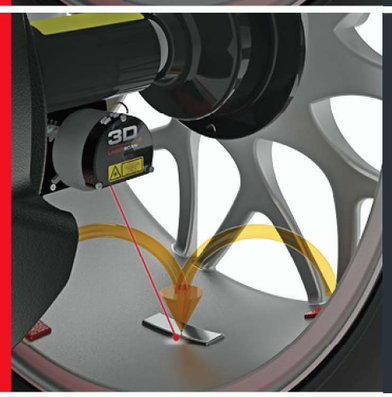

One Plane Balancing
WHERE INNOVATION MEETS SIMPLICITY

OPB（ワンプレーンバランシング）機能は、静的および動的なアンバランスを1点のウェイト修正で同時に解消するための正確な適用位置を示します。バランサーは自動的に、1つのウェイトで両方のアンバランスを修正できるかどうかを検出し、OPBプログラムを起動します。OPBは作業時間を節約し、生産性を最大限に高めることができます。

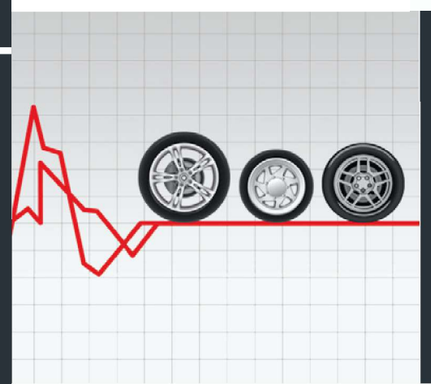

AutoAdaptive Mode
THE NEW TOLERANCE CALCULATION SYSTEM

AutoAdaptive Modeソフトウェアはバランス測定時各ホイールに対して重量と寸法を検出し、ハンドルで感知される振動を発生させない残留アンバランスの限界値を評価し、許容値を計算します。
これにより運転時に最高の快適性を提供し、OPBプログラムと併用することで、バランス調整の時間を短縮します。