もっと新しく・もっと自由に……
EIWA CORPORATION

CIRCUIT GO!

USE IT WHEREVER YOU CHOOSE!

小型・軽量のボディに充実の機能を搭載!出張サービスカーへの搭載にも最適です。

操作パネルが90度可動



移動用キャスターを標準設定





■ 小型・軽量設計

小型省スペースで軽量な設計。
キャスターによる移動も容易で
出張サービスカーへの搭載にも
最適です。



■ レーザーユニット

レーザースポッターによりゲージ
を使用せずホイール寸法を取得。
貼り付け修正時にはLEDがリム
内面を明るく照らし、レーザーが
正確な修正位置をピンポイントで
指示します。



■ 測定ユニットのみでの使用が可能

測定ユニットのみを作業台などに
固定して使用が可能。
さらなる省スペース化や
様々な場所での使用が可能です。

※安定した頑丈なものに確実に
固定して使用して下さい。

AUTOMATIC APPROACH



■ 自動アプローチ機能と位相ロックブレーキ

ウェイト取り付け位置から15°
以内の範囲へホイールを自動で
回転・停止。最小限の動きで
位相合わせが可能。
修正位置では電磁ブレーキが
ホイールの回転をロックします。

標準付属品

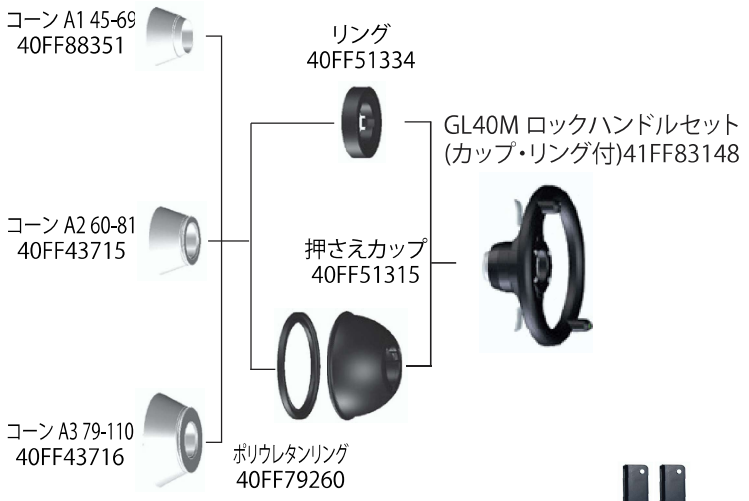


校正用60gウェイト


ウェイトハンマー


リムゲージ


卓上固定用ステー

オプション

4WD車用
コーン・フランジセット
B0461

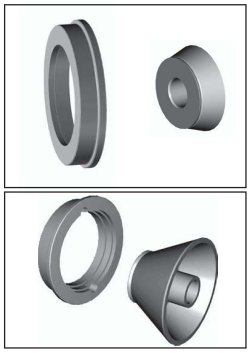
ライトトラック用
コーン・フランジセット
B0462

二輪車用アダプターセット
RMC20 MOT/2 :41FF87386


UH20/2アダプターセット
41FF42048




SRアダプター
(画像はSR4)

4穴リム用SR4:41FF53853
対応P.C.D 98/100/108/110/114.3/120/130mm

5穴リム用SR5:41FF53854
対応P.C.D 100/108/112/114.3/120/139.7/160mm

5穴リム用SR5/2:41FF53855
対応P.C.D 98/110/120.65/127/130/140mm

4・5・6・8穴リム用SR USA:41FF56189
4・8穴リム　対応P.C.D165.1/170mm
5穴リム　対応P.C.D101.6/139.7/165.1mm
6穴リム　対応P.C.D114.3/130/139.7mm

本体寸法

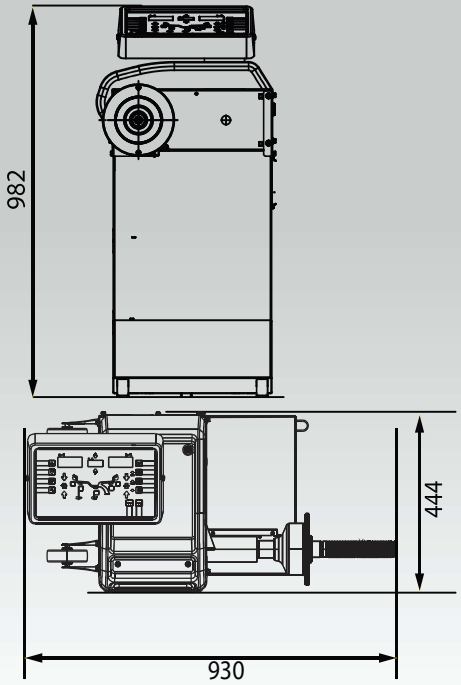

仕様

型式	CIRCUIT GO!
電源	単相100V(50/60Hz) 0.65kW
定回転数	100rpm
適応リム径	10～30インチ
適応リム幅	1.5～20インチ
最大ホイール重量	75kg
ホイールデータ入力	リム径・ディスタンス自動※ リム幅キー入力
測定方法	2面同時測定
停止機能	自動ブレーキ・ストップキー 位相ロック
ウエイト量　ノーマルモード	5g
表示単位　ファインモード	1g(オートアダプティブモード時は無効)
本体重量	49kg(コーン・ハンドル等含まず)

※自動入力可能範囲はリム形状・サイズによって異なり、手動入力が必要な場合があります。
※適応範囲内であってもタイヤ・ホイールの形状によっては作業できない場合があります。
※当仕様は改良の為予告なく変更される場合があります。

もっと新しく・もっと自由に……

株式会社エイワ

お問合せは

本社　〒651-1422　兵庫県西宮市山口町金仙寺 2-1-1　TEL078 (904) 1881 (代) FAX078 (903) 2076

営業本部／TEL 052(387) 7941 FAX 052(387) 8090
札幌支店／TEL 011(781) 1199 FAX 011(781) 1159
仙台支店／TEL 022(352) 7077 FAX 022(352) 7088
埼玉支店／TEL 048(949) 0098 FAX 048(949) 0099
横浜支店／TEL 045(479) 9241 FAX 045(479) 9240
名古屋支店／TEL 052(387) 7710 FAX 052(387) 8910
広域営業部／TEL 045(479) 9441 FAX 045(479) 9443
大阪支店／TEL 06(6787) 6271 FAX 06(6787) 3099
高松事務所／TEL 087(875) 2480 FAX 087(875) 2481
岡山支店／TEL 086(226) 1121 FAX 086(226) 1171
広島支店／TEL 082(832) 6099 FAX 082(832) 6399
福岡支店／TEL 092(504) 0818 FAX 092(504) 0898

https://circuit-eiwa.co.jp

ご見学のお申し込みは上記の各支店にお申し込みください。
トレーニングセンター：兵庫県西宮市山口町金仙寺 2-1-1
TEL 078(904)1881　FAX078(903)2076